TABELLA RIASSUNTIVA DEL QUADRO
Block 3

TENSIONE NOMINALE (V)
Vn = 230

CORRENTE NOMINALE (A)
In = 16

FREQUENZA NOMINALE (Hz)
fn = 50-60

GRADO DI PROTEZIONE MINIMO:
IP44

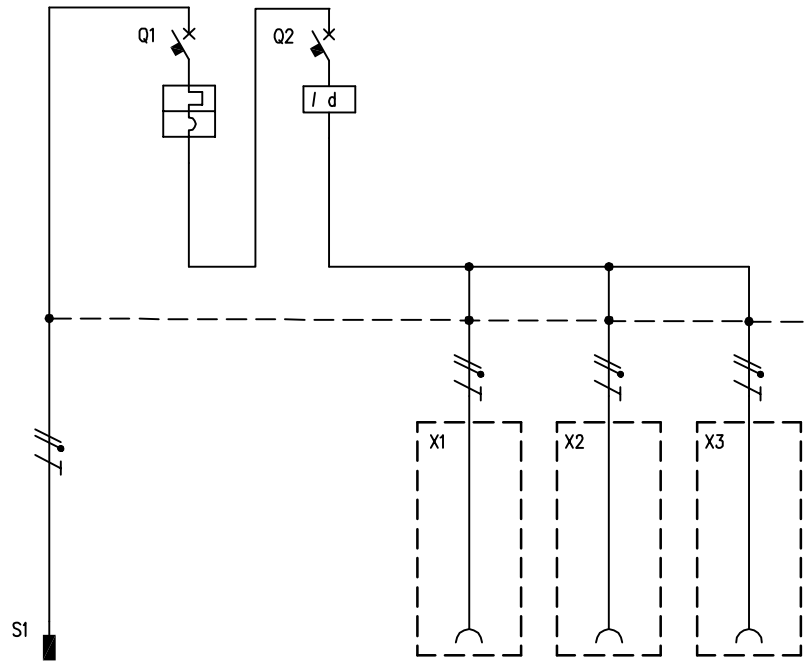

CIRCUITO		1	2	3	4	5	6
DESCRIZIONE COMPONENTI		Alimentazione Quadro					
DISPOSITIVI DI COMANDO	TIPO		MT	Diff			
	Un (V)		230	230			
	In (A)		16	25			
	N°POLI		2	2			
	INTERVENTO		Curva "C"	Tipo "AC"			
	POTERE INTERRUZIONE (kA)						
	Idn (mA)			30			
	.						
PRESE A SPINA	TIPO	Spina volante			P40	P40	P40
	Un (V)	200 - 250			200 - 250	200 - 250	200 - 250
	In (A)	16			16	16	16
	N.POLI	2P+T			2P+T	2P+T	2P+T
	CONFIGURAZIONE	6h					
	CODICE SCAME	213.1633			570.4051	570.4051	570.4051
	.						
MORSETTI	N°xSEZ. (mmq)						
COLLEGAMENTI	L1, L2, L3, N, PE	L,N,PE	L,N	L,N	L,N,PE	L,N,PE	L,N,PE
	SEZ. (mmq)	2,5	2,5	2,5	2,5	2,5	2,5
COMPONENTI VARI		Cavo H07RN-F 3x2,5mmq 1,5mt					

REV.	MODIFICA	DATA	FIRMA		
				DATA	01/08/2019
				DISEG.	C.Romelli
				VISTO	Gozzini
				APPR.	Gozzini

SCAME
PARRE - (Bergamo)

A termine di legge ci riserviamo la proprieta' di questo disegno con divieto di riproduzione e di renderlo comunque noto a terzi o a ditte concorrenti

MP50000_001

630.3006-055

FOGLIO 1 DI 1
SEGUE