TABELLA RIASSUNTIVA DEL QUADRO

Block4

TENSIONE NOMINALE (V)
Vn = 230

CORRENTE NOMINALE (A)
In = 16

FREQUENZA NOMINALE (Hz)
fn = 50–60

GRADO DI PROTEZIONE MINIMO:
IP66

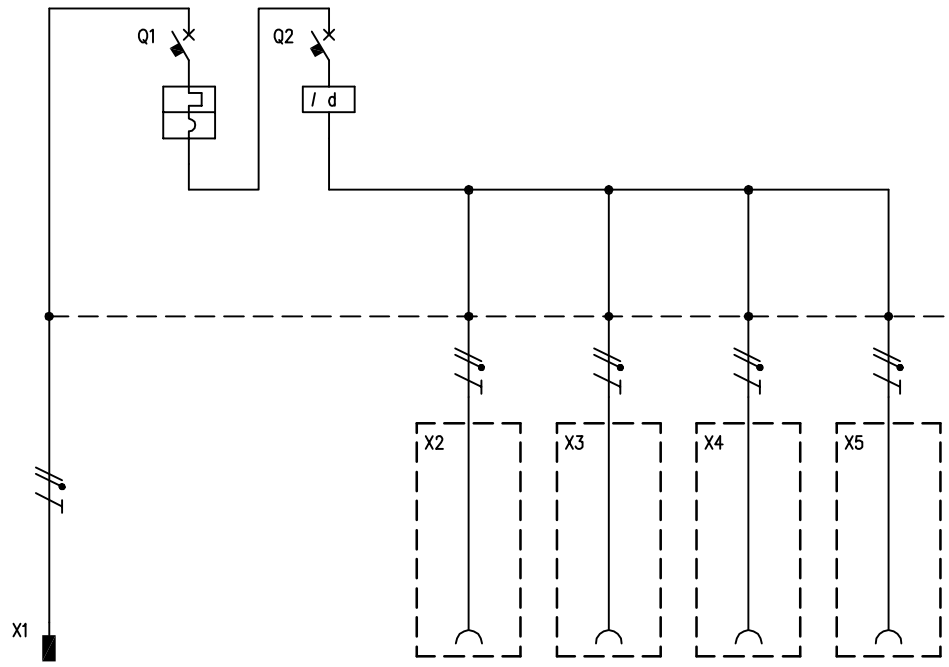

CIRCUITO		1	2	3	4	5	6	7
DESCRIZIONE COMPONENTI		Alimentazione Quadro						
DISPOSITIVI DI COMANDO	TIPO		MT	Diff				
	Un (V)		230	230				
	In (A)		16	25				
	N°POLI		2	2				
	INTERVENTO		Curva "C"	Tipo"AC"				
	POTERE INTERRUZIONE (kA)							
	Idn (mA)			30				
	.							
PRESE A SPINA	TIPO	Spina volante			IEC 309	IEC 309	IEC309	IEC309
	Un (V)	200 – 250			200 – 250	200 – 250	200 – 250	200 – 250
	In (A)	16			16	16	16	16
	N.POLI	2P+T			2P+T	2P+T	2P+T	2P+T
	CONFIGURAZIONE	6h						
	CODICE SCAME	218.1633			418.1663	418.1663	418.1663	418.1663
	.							
MORSETTI	N°xSEZ. (mmq)							
COLLEGAMENTI	L1, L2, L3, N, PE	L,N,PE	L,N	L,N	L,N,PE	L,N,PE	L,N,PE	L,N,PE
	SEZ. (mmq)	2,5	2,5	2,5	2,5	2,5	2,5	2,5
COMPONENTI VARI		Cavo H07RN–F 3x2,5mmq 4mt						

REV.	MODIFICA	DATA	FIRMA		
				DATA	31/01/2012
				DISEG.	T.Chigioni
				VISTO	Gozzini
				APPR.	Gozzini

SCAME
PARRE - (Bergamo)

A termine di legge ci riserviamo la proprieta' di questo disegno con divieto di riproduzione e di renderlo comunque noto a terzi o a ditte concorrenti

MP50000

630.4506–012

FOGLIO 1 DI 1
SEGUE