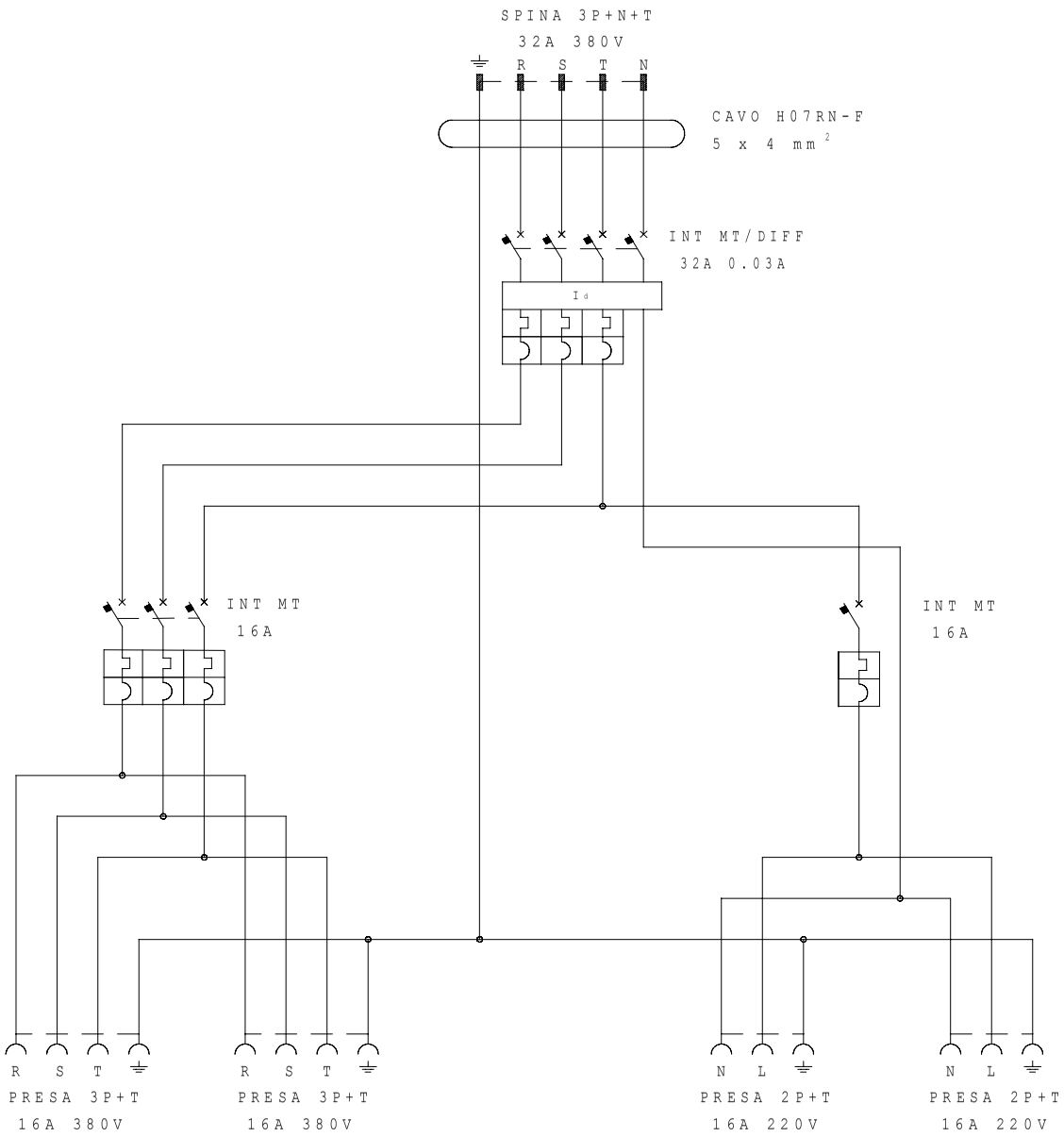

SCAME

Codice articolo

630.4506-391

DATA EMISS.		DATA MODIF.				
FIRMA		FIRMA				