TABELLA RIASSUNTIVA DEL QUADRO
Block 4

TENSIONE NOMINALE (V)
Vn = 230

CORRENTE NOMINALE (A)
In = 3

FREQUENZA NOMINALE (Hz)
fn = 50-60

GRADO DI PROTEZIONE MINIMO:
IP66

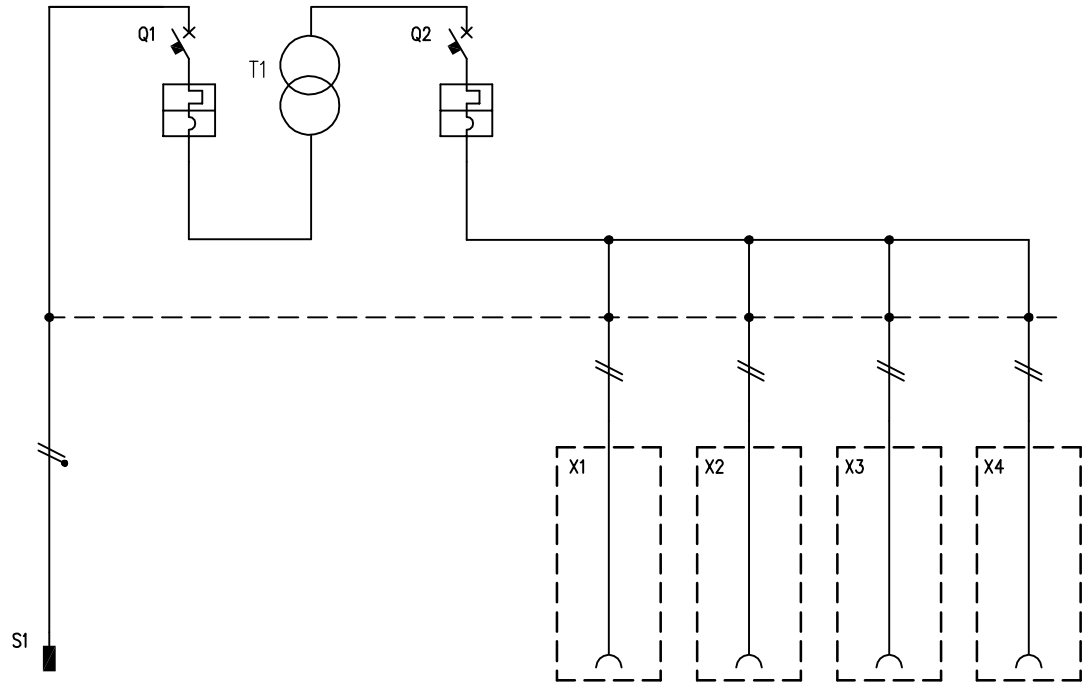

CIRCUITO		1	2	3	4	5	6	7	8
DESCRIZIONE COMPONENTI		Alimentazione Quadro		Trasformatore di sicurezza					
DISPOSITIVI DI COMANDO	TIPO		MT		MT				
	Un (V)		230		230				
	In (A)		3		10				
	N°POLI		1P+N		1P+N				
	INTERVENTO		Curva "C"		Curva "C"				
	POTERE INTERRUZIONE (kA)								
	Idn (mA)								
	.								
PRESE A SPINA	TIPO	Spina volante				IEC 309	IEC 309	IEC 309	IEC 309
	Un (V)	200 - 250				20 - 25	20 - 25	20 - 25	20 - 25
	In (A)	16				16	16	16	16
	N.POLI	2P+T				2	2	2	2
	CONFIGURAZIONE	6h							
	CODICE SCAME	218.1633				435.1615	435.1615	435.1615	435.1615
	.								
MORSETTI	N°xSEZ. (mmq)								
COLLEGAMENTI	L1, L2, L3, N, PE	L,N	L,N	L,N	L,N	L,N	L,N	L,N	L,N
	SEZ. (mmq)	2,5	2,5	2,5	2,5	2,5	2,5	2,5	2,5
COMPONENTI VARI		Cavo H07RN-F 4m - 3x2,5mmq		Primario 230V Secondario 24V 150VA					

REV.	MODIFICA	DATA	FIRMA		
				DATA	07/11/2017
				DISEG.	C.Romelli
				VISTO	Gozzini
				APPR.	Gozzini

SCAME
PARRE - (Bergamo)

A termine di legge ci riserviamo la proprieta' di questo disegno con divieto di riproduzione e di renderlo comunque noto a terzi o a ditte concorrenti

MP50000

630.4509-014

FOGLIO 1 DI 1
SEGUE