TABELLA RIASSUNTIVA DEL QUADRO
Block4

TENSIONE NOMINALE (V)
Vn = 400

CORRENTE NOMINALE (A)
In = 16

FREQUENZA NOMINALE (Hz)
fn = 50-60

GRADO DI PROTEZIONE MINIMO:
IP66

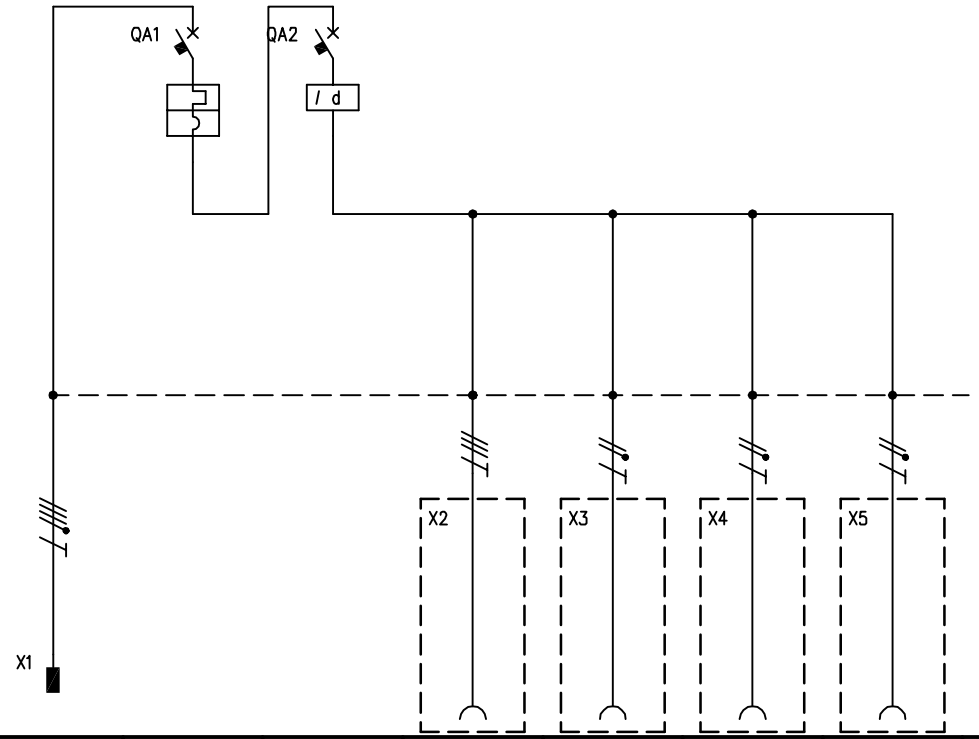

	CIRCUITO	1	2	3	4	5	6	7
	DESCRIZIONE COMPONENTI	Alimentazione Quadro						
DISPOSITIVI DI COMANDO	TIPO		MT	Diff				
	Un (V)		400	400				
	In (A)		16	25				
	N°POLI		4	4				
	INTERVENTO		Curva "C"	Tipo "AC"				
	POTERE INTERRUZIONE (kA)							
	Idn (mA)			30				
	.							
PRESE A SPINA	TIPO	Spina mobile			IEC 309	IEC 309	IEC 309	IEC 309
	Un (V)	346 - 415			380-415	200 - 250	200 - 250	200 - 250
	In (A)	16			16	16	16	16
	N.POLI	3P+N+T			3P+T	2P+T	2P+T	2P+T
	CONFIGURAZIONE	6h			6h	6h	6h	6h
	CODICE SCAME	218.1637			418.1666	418.1663	418.1663	418.1663
	.							
MORSETTI	N°xSEZ. (mmq)							
COLLEGAMENTI	L1, L2, L3, N, PE	L1,L2,L3,N,PE	L1,L2,L3,N	L1,L2,L3,N	L1,L2,L3,PE	L1,N,PE	L2,N,PE	L3,N,PE
	SEZ. (mmq)	2,5	2,5	2,5	2,5	2,5	2,5	2,5
COMPONENTI VARI		Cavo H07RN-F 5x2,5 L=1,5mt						

REV.	MODIFICA	DATA	FIRMA		
				DATA	10/11/2016
				DISEG.	T.Chigioni
				VISTO	G.Gozzini
				APPR.	G.Gozzini

SCAME
PARRE - (Bergamo)

A termine di legge ci riserviamo la proprieta' di questo disegno con divieto di riproduzione e di renderlo comunque noto a terzi o a ditte concorrenti

MP50000

630.4606-008

FOGLIO 1 DI 1
SEGUE