TABELLA RIASSUNTIVA DEL QUADRO
Mbox-2

TENSIONE NOMINALE (V)
Vn = 400

CORRENTE NOMINALE (A)
In = 23

FREQUENZA NOMINALE (Hz)
fn = 50-60

GRADO DI PROTEZIONE MINIMO:
IP65

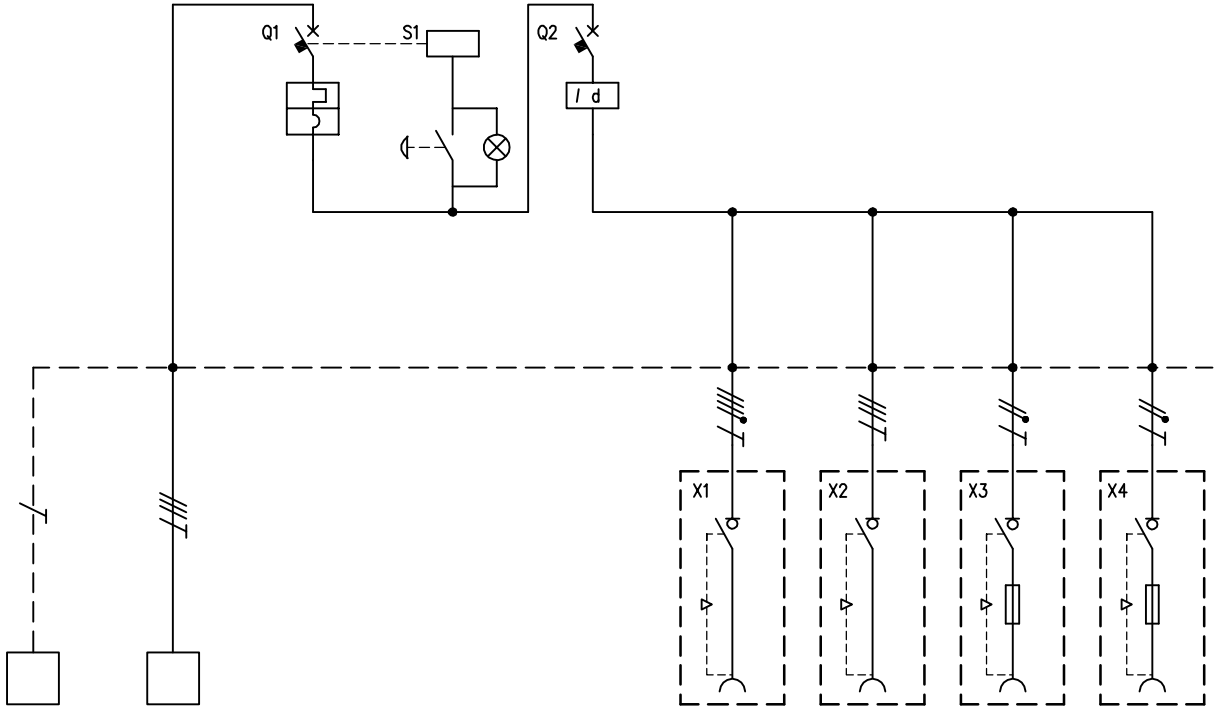

CIRCUITO		1	2	3	4	5	6	7	8	9
DESCRIZIONE COMPONENTI		Terra	Alimentazione Quadro		Pulsante di sgancio					
DISPOSITIVI DI COMANDO	TIPO			MT		Diff				
	Un (V)			400		400				
	In (A)			32		40				
	N°POLI			3P+N		4				
	INTERVENTO			Curva "C"		Tipo "AC"				
	POTERE INTERRUZIONE (kA)									
	Idn (mA)					30				
	.									
PRESE A SPINA	TIPO						Interbloccata	Interbloccata	Interbloccata	Interbloccata
	Un (V)						346 - 415	380 - 415	200 - 250	200 - 250
	In (A)						32	32	16	16
	N.POLI						3P+N+T	3P+T	2P+T	2P+T
	CONFIGURAZIONE						6h	6h	6h	6h
	CODICE SCAME						405.3287	405.3286	406.1683	406.1683
	.									
MORSETTI	N°xSEZ. (mmq)	16	4x16							
COLLEGAMENTI	L1, L2, L3, N, PE	PE	L1,L2,L3,N	L1,L2,L3,N	L1,N	L1,L2,L3,N	L1,L2,L3,N,PE	L1,L2,L3,PE	L1,N,PE	L2,N,PE
	SEZ. (mmq)	4	4	4	2,5	4	4	4	2,5	2,5
COMPONENTI VARI					Lampada BA9s 3W				Fusibili 10,3x38 Gg	Fusibili 10,3x38 Gg

REV.	MODIFICA	DATA	FIRMA		
				DATA	16/03/2018
				DISEG.	T.Chigioni
				VISTO	Gozzini
				APPR.	Gozzini

SCAME
PARRE - (Bergamo)

A termine di legge ci riserviamo la proprieta' di questo disegno con divieto di riproduzione e di renderlo comunque noto a terzi o a ditte concorrenti

MP50000

656.5924-611

FOGLIO 1 DI 1
SEGUE