TABELLA RIASSUNTIVA DEL QUADRO

Mbox-2

TENSIONE NOMINALE (V)
Vn = 400

CORRENTE NOMINALE (A)
In = 23

FREQUENZA NOMINALE (Hz)
fn = 50-60

GRADO DI PROTEZIONE MINIMO:
IP66

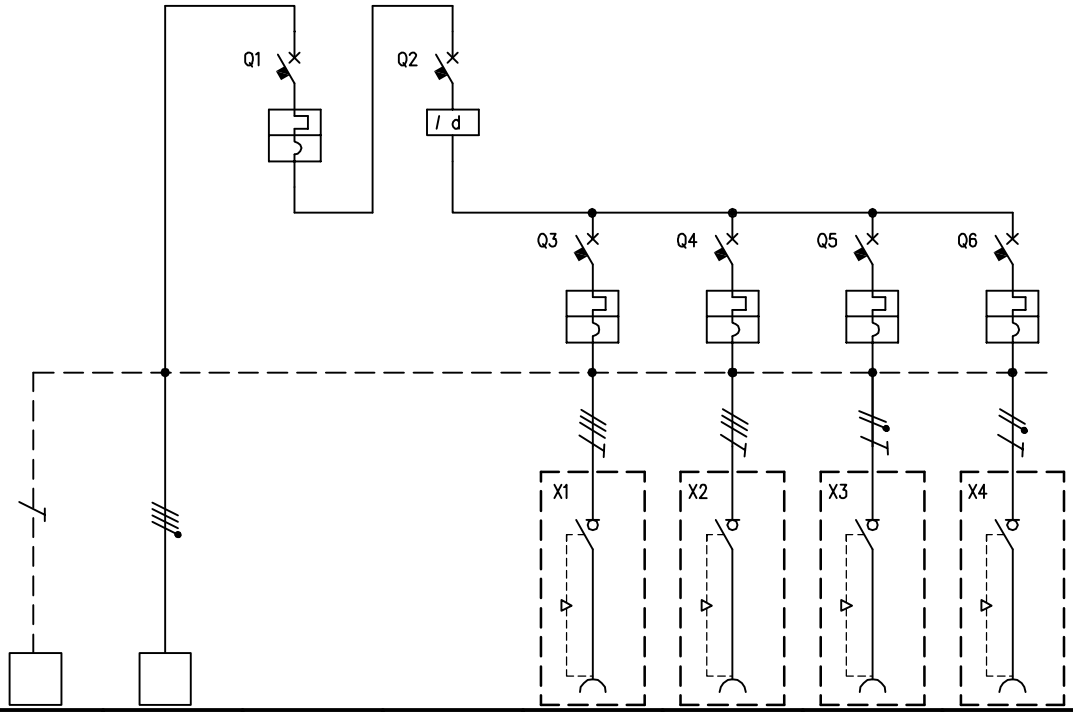

CIRCUITO		1	2	3	4	5	6	7	8
DESCRIZIONE COMPONENTI		Terra	Alimentazione Quadro						
DISPOSITIVI DI COMANDO	TIPO			MT	Diff	MT	MT	MT	MT
	Un (V)			400	400	400	400	230	230
	In (A)			32	40	16	16	16	16
	N°POLI			3P+N	4	3	3	1	1
	INTERVENTO			Curva"C"	Tipo"AC"	Curva"C"	Curva"C"	Curva"C"	Curva"C"
	POTERE INTERRUZIONE (kA)								
	Idn (mA)				30				
	.								
PRESE A SPINA	TIPO					Interbloccata	Interbloccata	Interbloccata	Interbloccata
	Un (V)					380 - 415	380 - 415	200 - 250	200 - 250
	In (A)					16	16	16	16
	N.POLI					3P+T	3P+T	2P+T	2P+T
	CONFIGURAZIONE					6h	6h	6h	6h
	CODICE SCAME					405.1686	405.1686	405.1683	405.1683
	.								
MORSETTI	N°xSEZ. (mmq)	16	4x16						
COLLEGAMENTI	L1, L2, L3, N, PE	PE	L1,L2,L3,N	L1,L2,L3,N	L1,L2,L3,N	L1,L2,L3,PE	L1,L2,L3,PE	L1,N,PE	L2,N,PE
	SEZ. (mmq)	4	4	4	4	2,5	2,5	2,5	2,5
COMPONENTI VARI									

REV.	MODIFICA	DATA	FIRMA

DATA	06/05/2005
DISEG.	T.Chigioni
VISTO	Gozzini
APPR.	Gozzini

SCAME
PARRE - (Bergamo)

A termine di legge ci riserviamo la proprieta' di questo disegno con divieto di riproduzione e di renderlo comunque noto a terzi o a ditte concorrenti

MP50000

656.7024-008

FOGLIO 1 DI 1
SEGUE