TABELLA RIASSUNTIVA DEL QUADRO

Mbox-2

TENSIONE NOMINALE (V)
Vn = 400

CORRENTE NOMINALE (A)
In = 23

FREQUENZA NOMINALE (Hz)
fn = 50-60

GRADO DI PROTEZIONE MINIMO:
IP66

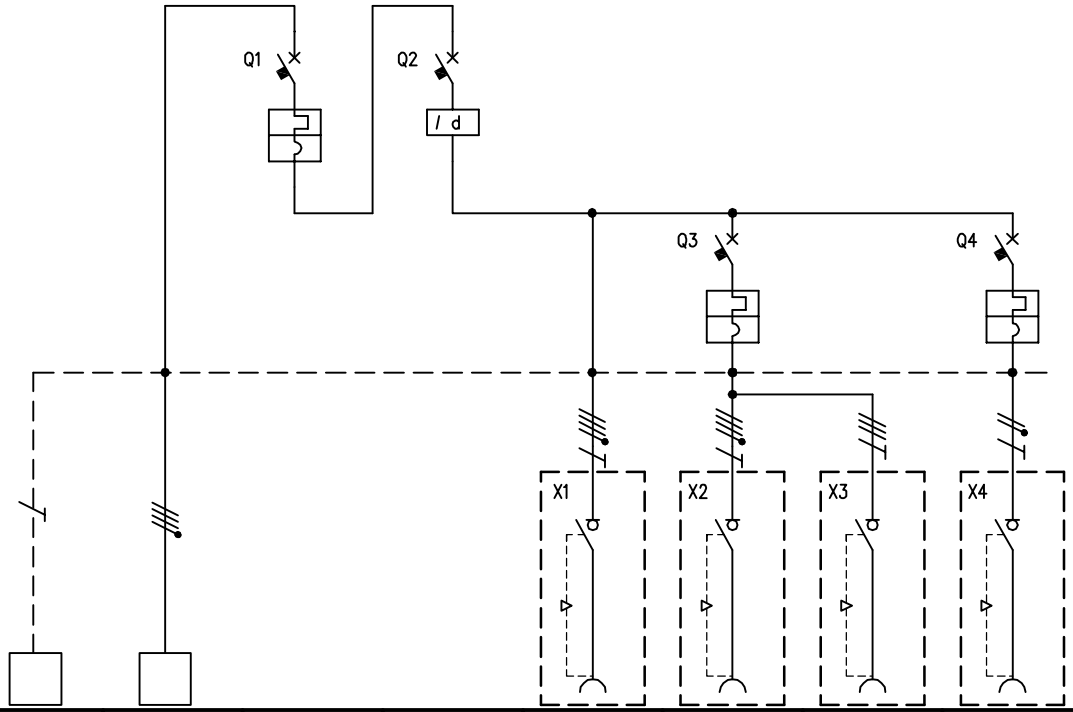

CIRCUITO		1	2	3	4	5	6	7	8
DESCRIZIONE COMPONENTI		Terra	Alimentazione Quadro						
DISPOSITIVI DI COMANDO	TIPO			MT	Diff		MT		MT
	Un (V)			400	400		400		230
	In (A)			32	40		16		16
	N°POLI			3P+N	4		3		1
	INTERVENTO			Curva"C"	Tipo"AC"		Curva"C"		Curva"C"
	POTERE INTERRUZIONE (kA)								
	Idn (mA)				30				
	.								
PRESE A SPINA	TIPO					Interbloccata	Interbloccata	Interbloccata	Interbloccata
	Un (V)					380 - 415	346 - 415	346 - 415	200 - 250
	In (A)					32	16	16	16
	N.POLI					3P+N+T	3P+N+T	3P+N+T	2P+T
	CONFIGURAZIONE					6h	6h	6h	6h
	CODICE SCAME					405.3287	405.1687	405.1687	405.1683
	.								
MORSETTI	N°xSEZ. (mmq)	16	4x16						
COLLEGAMENTI	L1, L2, L3, N, PE	PE	L1,L2,L3,N	L1,L2,L3,N	L1,L2,L3,N	L1,L2,L3,N,PE	L1,L2,L3,N,PE	L1,L2,L3,N,PE	L1,N,PE
	SEZ. (mmq)	4	4	4	4	4	2,5	2,5	2,5
COMPONENTI VARI									

REV.	MODIFICA	DATA	FIRMA		
				DATA	09/06/2005
				DISEG.	T.Chigioni
				VISTO	Gozzini
				APPR.	Gozzini

SCAME
PARRE - (Bergamo)

A termine di legge ci riserviamo la proprieta' di questo disegno con divieto di riproduzione e di renderlo comunque noto a terzi o a ditte concorrenti

MP50000

656.7024-049

FOGLIO 1 DI 1
SEGUE