TABELLA RIASSUNTIVA DEL QUADRO
Mbox-2

TENSIONE NOMINALE (V)
Vn = 400

CORRENTE NOMINALE (A)
In = 23

FREQUENZA NOMINALE (Hz)
fn = 50-60

GRADO DI PROTEZIONE MINIMO:
IP66

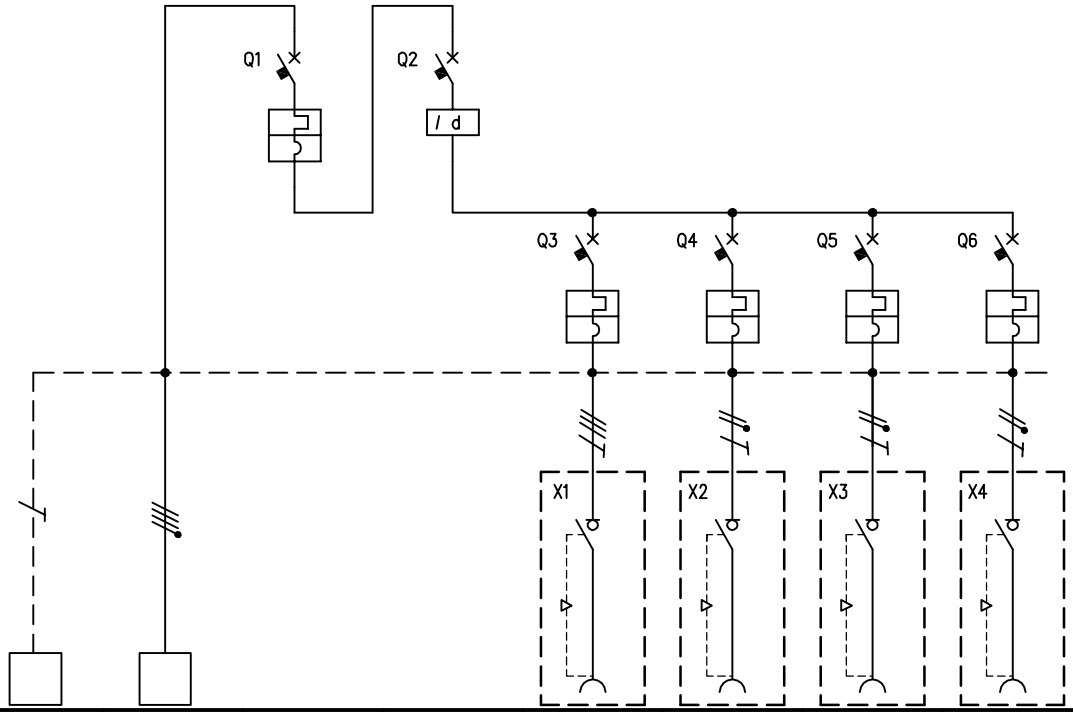

CIRCUITO		1	2	3	4	5	6	7	8				
DESCRIZIONE COMPONENTI		Terra	Alimentazione Quadro										
DISPOSITIVI DI COMANDO	TIPO			MT	Diff	MT	MT	MT	MT				
	Un (V)			400	400	400	230	230	230				
	In (A)			32	40	16	16	16	16				
	N°POLI			3P+N	4	3	1	1	1				
	INTERVENTO			Curva"C"	Tipo"AC"	Curva"C"	Curva"C"	Curva"C"	Curva"C"				
	POTERE INTERRUZIONE (kA)												
	Idn (mA)				30								
	.												
PRESE A SPINA	TIPO					Interbloccata	Interbloccata	Interbloccata	Interbloccata				
	Un (V)					380 - 415	200 - 250	200 - 250	200 - 250				
	In (A)					16	16	16	16				
	N.POLI					3P+T	2P+T	2P+T	2P+T				
	CONFIGURAZIONE					6h	6h	6h	6h				
	CODICE SCAME					405.1686	405.1683	405.1683	405.1683				
	.												
MORSETTI	N°xSEZ. (mmq)	16	4x16										
COLLEGAMENTI	L1, L2, L3, N, PE	PE	L1,L2,L3,N	L1,L2,L3,N	L1,L2,L3,N	L1,L2,L3,PE	L1,N,PE	L2,N,PE	L3,N,PE				
	SEZ. (mmq)	4	4	4	4	2,5	2,5	2,5	2,5				
COMPONENTI VARI													

REV.	MODIFICA	DATA	FIRMA		
				DATA	12/12/2017
				DISEG.	T.Chigioni
				VISTO	Gozzini
				APPR.	Gozzini

SCAME
PARRE - (Bergamo)

A termine di legge ci riserviamo la proprieta' di questo disegno con divieto di riproduzione e di renderlo comunque noto a terzi o a ditte concorrenti

MP50000

656.7024-109

FOGLIO 1 DI 1
SEGUE