TABELLA RIASSUNTIVA DEL QUADRO

Mbox-3

TENSIONE NOMINALE (V)
Vn = 400

CORRENTE NOMINALE (A)
In = 23

FREQUENZA NOMINALE (Hz)
fn = 50-60

GRADO DI PROTEZIONE MINIMO:
IP66

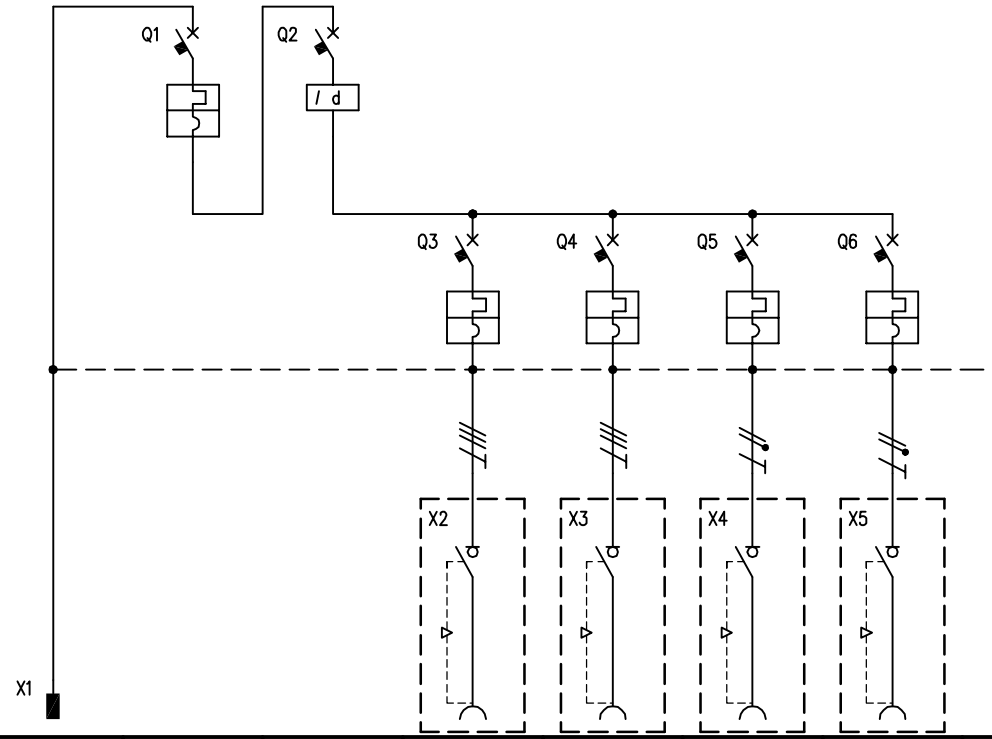

	CIRCUITO	1	2	3	4	5	6	7
	DESCRIZIONE COMPONENTI	Alimentazione Quadro						
DISPOSITIVI DI COMANDO	TIPO		MT	Diff	MT	MT	MT	MT
	Un (V)		400	400	400	400	230	230
	In (A)		32	40	16	16	16	16
	N°POLI		3P+N	4	3	3	1	1
	INTERVENTO		Curva"C"	Tipo"AC"	Curva"C"	Curva"C"	Curva"C"	Curva"C"
	POTERE INTERRUZIONE (kA)							
	Idn (mA)			30				
	.							
PRESE A SPINA	TIPO	Spina Mobile			Interbloccata	Interbloccata	Interbloccata	Interbloccata
	Un (V)	346 - 415			380 - 415	380 - 415	200 - 250	200 - 250
	In (A)	32			16	16	16	16
	N.POLI	3P+N+T			3P+T	3P+T	2P+T	2P+T
	CONFIGURAZIONE	6h			6h	6h	6h	6h
	CODICE SCAME	216.3237			405.1686	405.1686	405.1683	405.1683
	.							
MORSETTI	N°xSEZ. (mmq)							
COLLEGAMENTI	L1, L2, L3, N, PE	L1,L2,L3,N,PE	L1,L2,L3,N	L1,L2,L3,N	L1,L2,L3,PE	L1,L2,L3,PE	L1,N,PE	L2,N,PE
	SEZ. (mmq)	4	4	4	2,5	2,5	2,5	2,5
COMPONENTI VARI		2 mt cavo H07RN-F						

REV.	MODIFICA	DATA	FIRMA		
				DATA	06/05/2005
				DISEG.	T.Chigioni
				VISTO	Gozzini
				APPR.	Gozzini

SCAME
PARRE - (Bergamo)

A termine di legge ci riserviamo la proprieta' di questo disegno con divieto di riproduzione e di renderlo comunque noto a terzi o a ditte concorrenti

MP50000

656.7124-008

FOGLIO 1 DI 1
SEGUE