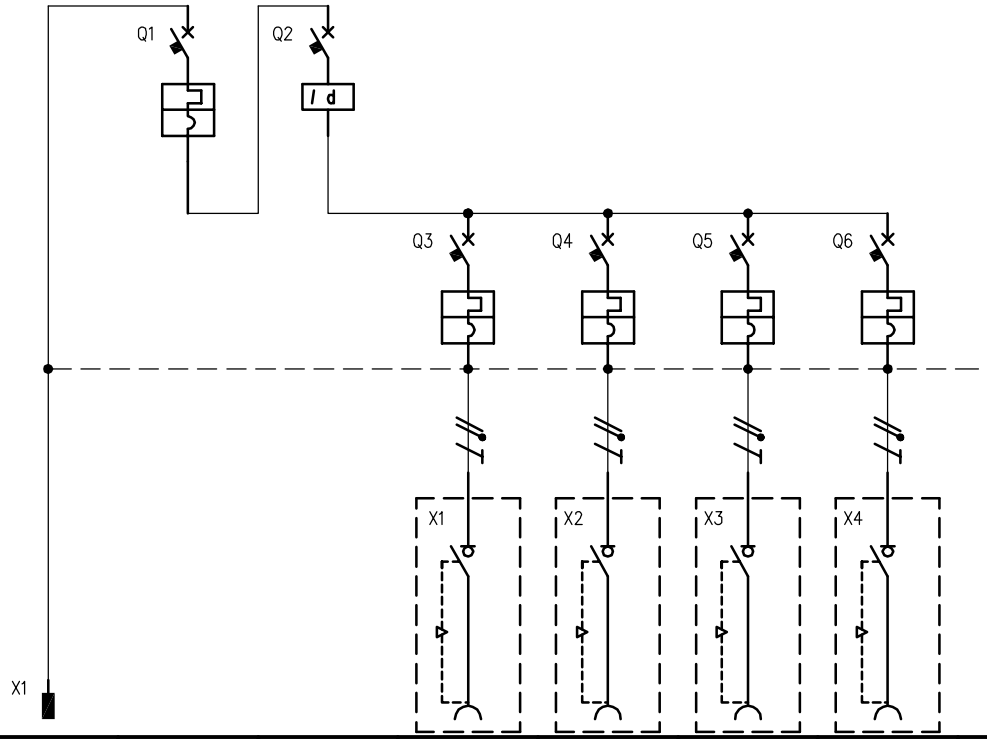

CIRCUITO		1	2	3	4	5	6	7					
DESCRIZIONE COMPONENTI		Alimentazione Quadro											
DISPOSITIVI DI COMANDO	TIPO		MT	Diff	MT	MT	MT	MT					
	Un (V)		230	230	230	230	230	230					
	In (A)		32	40	16	16	16	16					
	N°POLI		1P+N	2	1	1	1	1					
	INTERVENTO		Curva"C"	Tipo"AC"	Curva"C"	Curva"C"	Curva"C"	Curva"C"					
	POTERE INTERRUZIONE (kA)												
	Idn (mA)			30									
	.												
PRESE A SPINA	TIPO	Spina Mobile			Interbloccata	Interbloccata	Interbloccata	Interbloccata					
	Un (V)	200 – 250			200 – 250	200 – 250	200 – 250	200 – 250					
	In (A)	32			16	16	16	16					
	N.POLI	2P+T			2P+T	2P+T	2P+T	2P+T					
	CONFIGURAZIONE	6h			6h	6h	6h	6h					
	CODICE SCAME	216.3233			405.1683	405.1683	405.1683	405.1683					
	.												
MORSETTI	N°xSEZ. (mmq)												
COLLEGAMENTI	L1, L2, L3, N, PE	L1,N	L1,N	L1,N	L1,N,PE	L1,N,PE	L1,N,PE	L1,N,PE					
	SEZ. (mmq)	3x4	4	4	2,5	2,5	2,5	2,5					
COMPONENTI VARI		2 mt cavo H07RN-F											

REV.	MODIFICA	DATA	FIRMA		
				DATA	11/05/2005
				DISEG.	T.Chigioni
				VISTO	Gozzini
				APPR.	Gozzini

SCAME
PARRE - (Bergamo)

A termine di legge ci riserviamo la proprieta' di questo disegno con divieto di riproduzione e di renderlo comunque noto a terzi o a ditte concorrenti

MP34280

656.7124-113

FOGLIO 1 DI 1
SEGUE