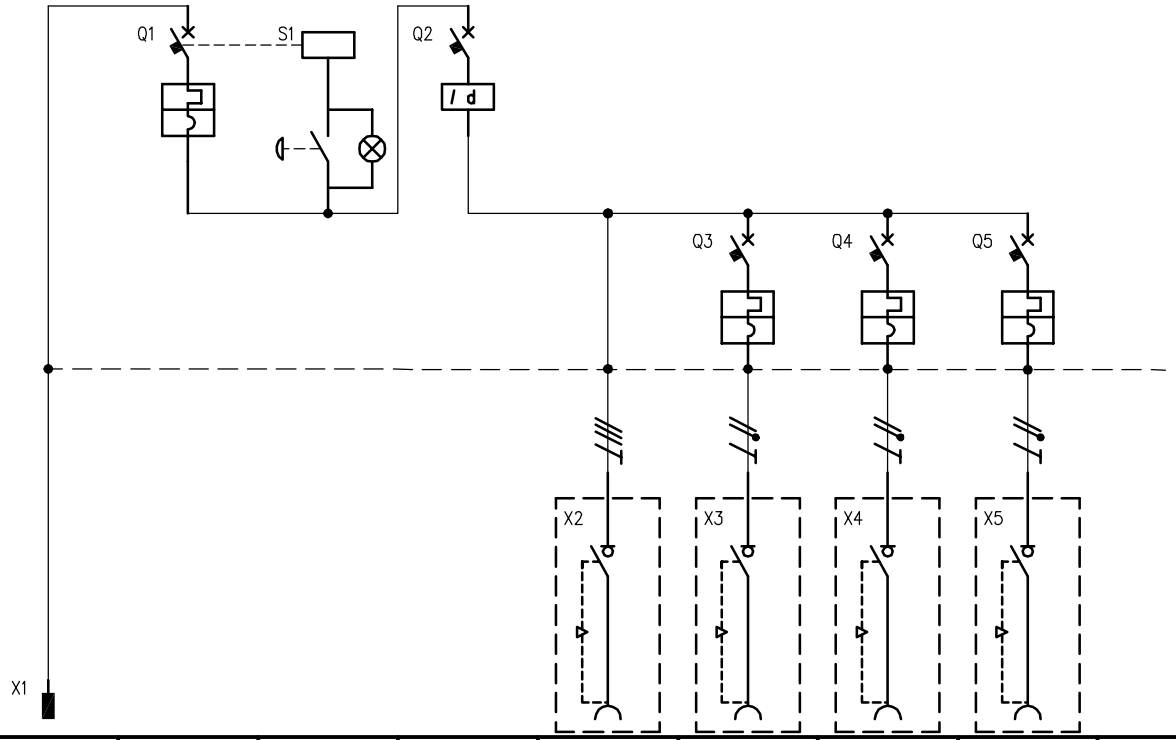

CIRCUITO		1	2	3	4	5	6	7	8				
DESCRIZIONE COMPONENTI		Alimentazione Quadro		Pulsante di sgancio									
DISPOSITIVI DI COMANDO	TIPO		MT		Diff		MT	MT	MT				
	Un (V)		400		400		230	230	230				
	In (A)		32		40		16	16	16				
	N°POLI		3P+N		4		1	1	1				
	INTERVENTO		Curva"C"		Tipo"AC"		Curva"C"	Curva"C"	Curva"C"				
	POTERE INTERRUZIONE (kA)												
	Idn (mA)				30								
	.												
PRESE A SPINA	TIPO	Spina Mobile				Interbloccata	Interbloccata	Interbloccata	Interbloccata				
	Un (V)	346 – 415				380 – 415	200 – 250	200 – 250	200 – 250				
	In (A)	32				32	16	16	16				
	N.POLI	3P+N+T				3P+T	2P+T	2P+T	2P+T				
	CONFIGURAZIONE	6h				6h	6h	6h	6h				
	CODICE SCAME	216.3237				405.3286	405.1683	405.1683	405.1683				
	.												
MORSETTI	N°xSEZ. (mmq)												
COLLEGAMENTI	L1, L2, L3, N, PE	L1,L2,L3,N,PE	L1,L2,L3,N	L1,N	L1,L2,L3,N	L1,L2,L3,PE	L1,N,PE	L2,N,PE	L3,N,PE				
	SEZ. (mmq)	4	4	2,5	4	4	2,5	2,5	2,5				
COMPONENTI VARI		2 mt cavo H07RN-F 5x4		Lampada di segnalazione BA9s 3W									

REV.	MODIFICA	DATA	FIRMA		
				DATA	07/06/2005
				DISEG.	T.Chigioni
				VISTO	Gozzini
				APPR.	Gozzini

SCAME
PARRE - (Bergamo)

A termine di legge ci riserviamo la proprieta' di questo disegno con divieto di riproduzione e di renderlo comunque noto a terzi o a ditte concorrenti

MP34298

656.7824-092

FOGLIO 1 DI 1
SEGUE