TABELLA RIASSUNTIVA DEL QUADRO
Mbox-2

TENSIONE NOMINALE (V)
Vn = 400

CORRENTE NOMINALE (A)
In = 23

FREQUENZA NOMINALE (Hz)
fn = 50-60

GRADO DI PROTEZIONE MINIMO:
IP65

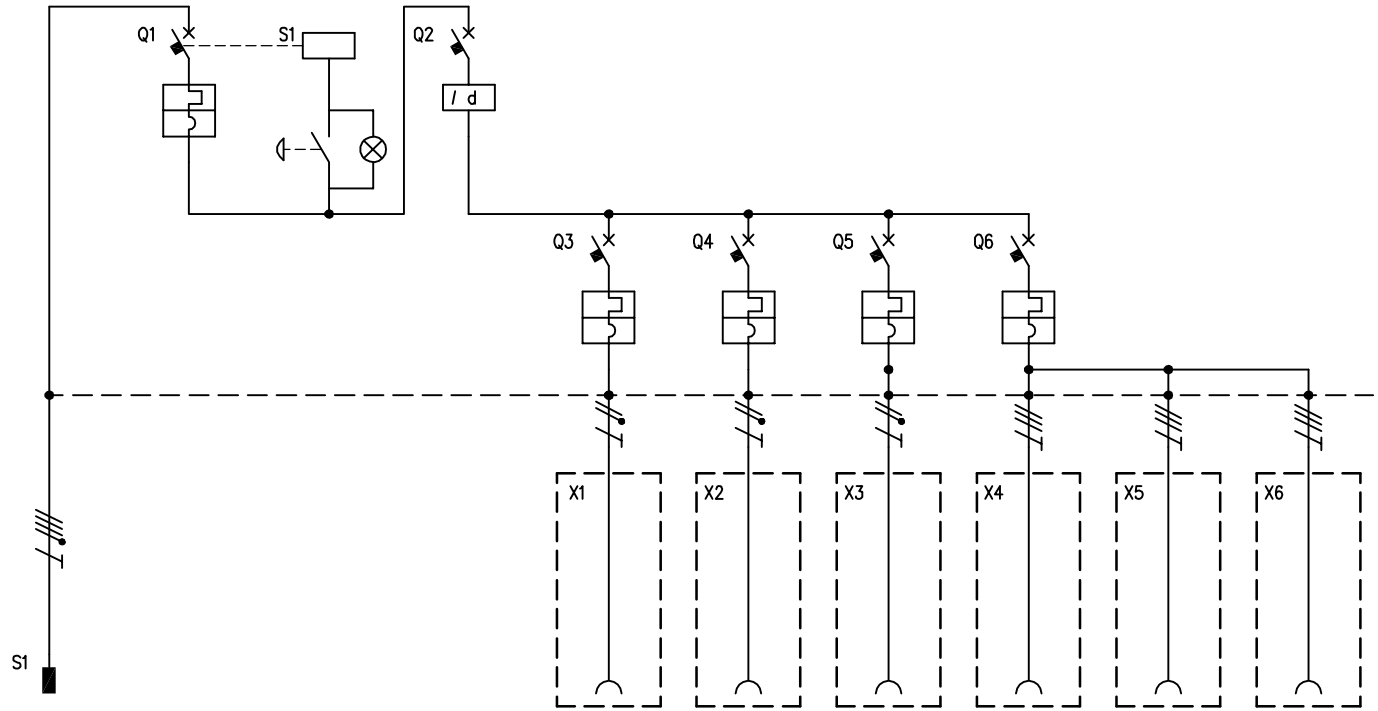

CIRCUITO		1	2	3	4	5	6	7	8	9	10		
DESCRIZIONE COMPONENTI		Alimentazione Quadro		Pulsante di sgancio									
DISPOSITIVI DI COMANDO	TIPO		MT		Diff	MT	MT	MT	MT				
	Un (V)		400		400	230	230	230	400				
	In (A)		32		40	16	16	16	16				
	N°POLI		3P+N		4	1P	1P	1P	3				
	INTERVENTO		Curva "C"		Tipo "AC"	Curva "C"	Curva "C"	Curva "C"	Curva "C"				
	POTERE INTERRUZIONE (kA)												
	Idn (mA)				30								
	.												
PRESE A SPINA	TIPO	Spina mobile				IEC 309	IEC 309	IEC 309	IEC 309	IEC 309	IEC 309		
	Un (V)	346 - 415				200 - 250	200 - 250	200 - 250	380 - 415	380 - 415	380 - 415		
	In (A)	32				16	16	16	16	16	16		
	N.POLI	3P+N+T				2P+T	2P+T	2P+T	3P+T	3P+T	3P+T		
	CONFIGURAZIONE	6h				6h	6h	6h	6h	6h	6h		
	CODICE SCAME	218.3237				418.1663	418.1663	418.1663	418.1666	418.1666	418.1666		
	.												
MORSETTI	N°xSEZ. (mmq)												
COLLEGAMENTI	L1, L2, L3, N, PE	L1,L2,L3,N,PE	L1,L2,L3,N	L1,N	L1,L2,L3,N	L1,N,PE	L2,N,PE	L3,N,PE	L1,L2,L3,PE	L1,L2,L3,PE	L1,L2,L3,PE		
	SEZ. (mmq)	4	4	2,5	4	2,5	2,5	2,5	2,5	2,5	2,5		
COMPONENTI VARI		Cavo H07RN-F 5x4 L=2mt		Lampada BA9s 3W									

REV.	MODIFICA	DATA	FIRMA		
				DATA	16/01/2018
				DISEG.	F.Verzeroli
				VISTO	Gozzini
				APPR.	Gozzini

SCAME
PARRE - (Bergamo)

A termine di legge ci riserviamo la proprieta' di questo disegno con divieto di riproduzione e di renderlo comunque noto a terzi o a ditte concorrenti

MP50000

656.7826-641

FOGLIO 1 DI 1
SEGUE