TABELLA RIASSUNTIVA DEL QUADRO

Mbox-2

TENSIONE NOMINALE (V)
Vn = 230

CORRENTE NOMINALE (A)
In = 16

FREQUENZA NOMINALE (Hz)
fn = 50-60

GRADO DI PROTEZIONE MINIMO:
IP65

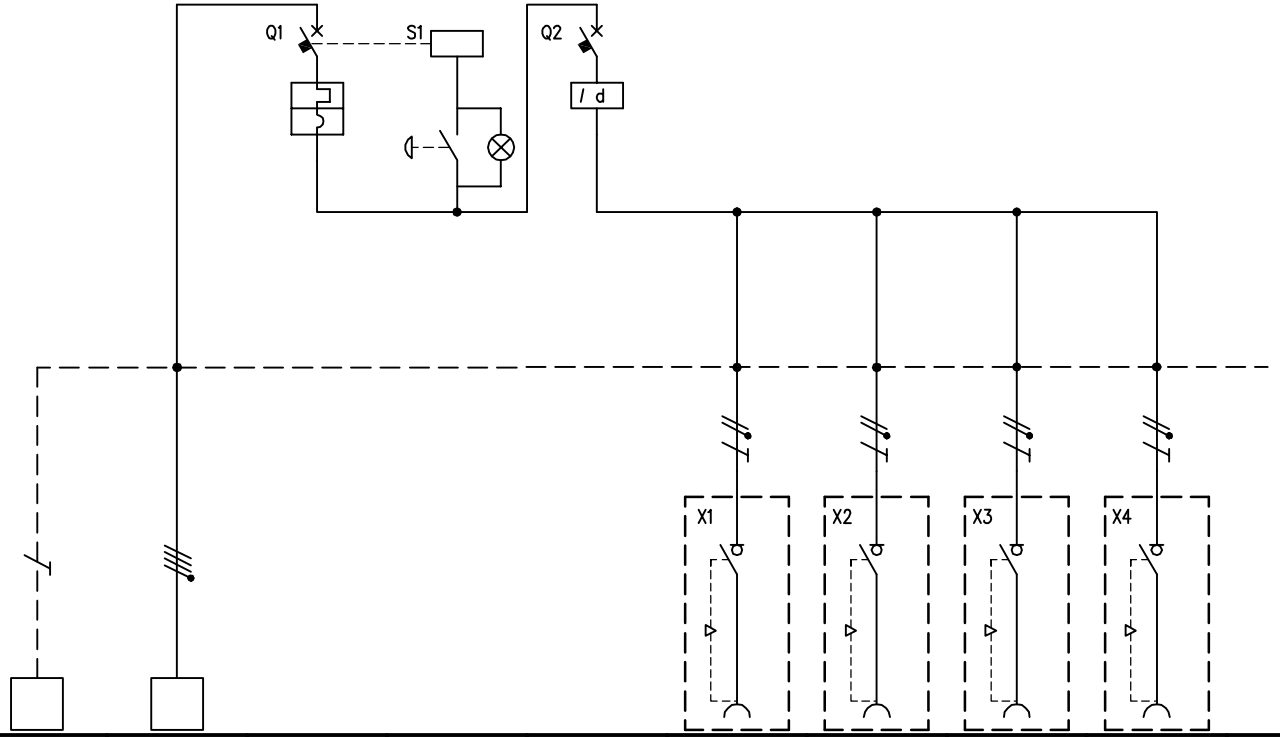

CIRCUITO		1	2	3	4	5	6	7	8	9
DESCRIZIONE COMPONENTI		Terra	Alimentazione Quadro		Pulsante di sgancio					
DISPOSITIVI DI COMANDO	TIPO			MT		Diff				
	Un (V)			230		230				
	In (A)			16		25				
	N°POLI			1P+N		2				
	INTERVENTO			Curva"C"		Tipo"AC"				
	POTERE INTERRUZIONE (kA)									
	Idn (mA)					30				
	.									
PRESE A SPINA	TIPO						Interbloccata	Interbloccata	Interbloccata	Interbloccata
	Un (V)						200 - 250	200 - 250	200 - 250	200 - 250
	In (A)						16	16	16	16
	N.POLI						2P+T	2P+T	2P+T	2P+T
	CONFIGURAZIONE						6h	6h	6h	6h
	CODICE SCAME						405.1683	405.1683	405.1683	405.1683
	.									
MORSETTI	N°xSEZ. (mmq)	16	2x16							
COLLEGAMENTI	L1, L2, L3, N, PE	PE	L,N	L,N	L,N	L,N	L,N,PE	L,N,PE	L,N,PE	L,N,PE
	SEZ. (mmq)	2,5	2,5	2,5	2,5	2,5	2,5	2,5	2,5	2,5
COMPONENTI VARI					Lampada di segnalazione BA9s 3W					

REV.	MODIFICA	DATA	FIRMA		
				DATA	27/05/2005
				DISEG.	T.Chigioni
				VISTO	Gozzini
				APPR.	Gozzini

SCAME
PARRE - (Bergamo)

A termine di legge ci riserviamo la proprieta' di questo disegno con divieto di riproduzione e di renderlo comunque noto a terzi o a ditte concorrenti

MP5000

656.7924-054

FOGLIO 1 DI 1
SEGUE