TABELLA RIASSUNTIVA DEL QUADRO

Mbox-2

TENSIONE NOMINALE (V)
Vn = 400

CORRENTE NOMINALE (A)
In = 23

FREQUENZA NOMINALE (Hz)
fn = 50-60

GRADO DI PROTEZIONE MINIMO:
IP65

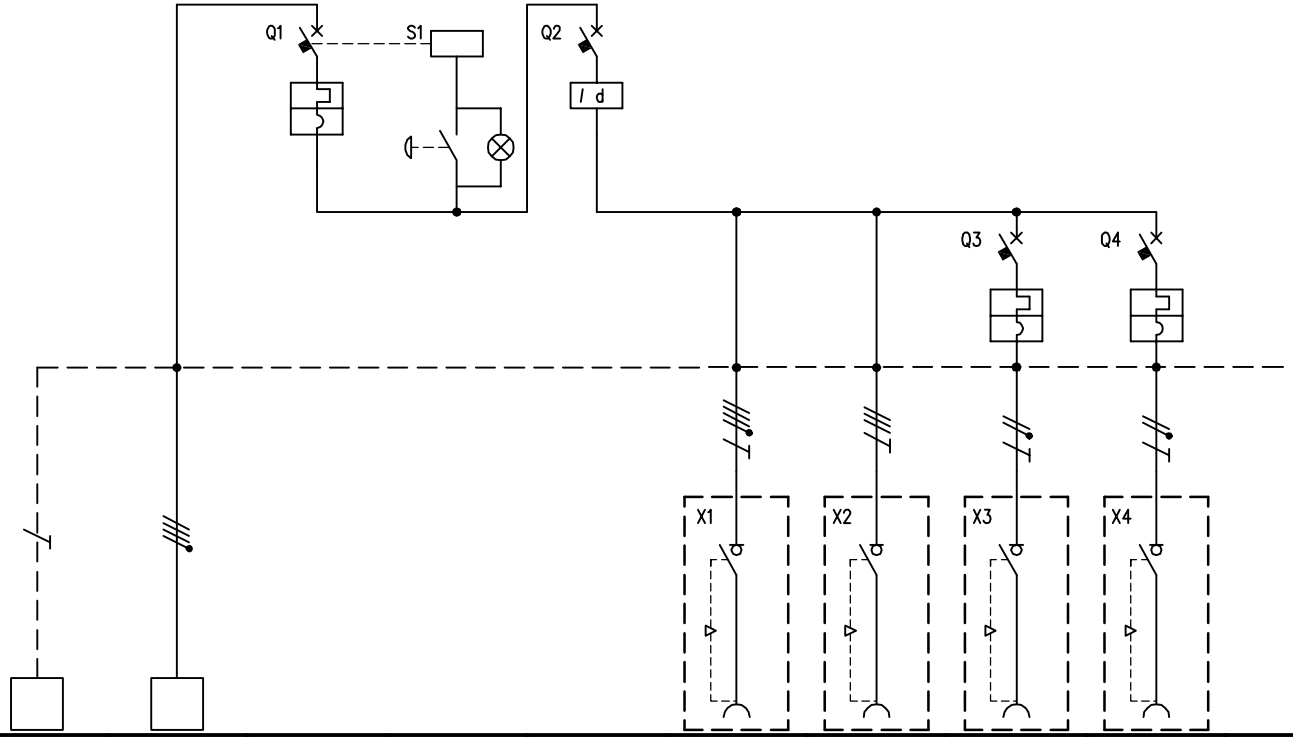

CIRCUITO		1	2	3	4	5	6	7	8	9			
DESCRIZIONE COMPONENTI		Terra	Alimentazione Quadro		Pulsante di sgancio								
DISPOSITIVI DI COMANDO	TIPO			MT		Diff			MT	MT			
	Un (V)			400		400			230	230			
	In (A)			32		40			16	16			
	N°POLI			3P+N		4			1	1			
	INTERVENTO			Curva"C"		Tipo"AC"			Curva"C"	Curva"C"			
	POTERE INTERRUZIONE (kA)												
	Idn (mA)					30							
	.												
PRESE A SPINA	TIPO						Interbloccata	Interbloccata	Interbloccata	Interbloccata			
	Un (V)						346 - 415	380 - 415	200 - 250	200 - 250			
	In (A)						32	32	16	16			
	N.POLI						3P+N+T	3P+T	2P+T	2P+T			
	CONFIGURAZIONE						6h	6h	6h	6h			
	CODICE SCAME						405.3287	405.3286	405.1683	405.1683			
	.												
MORSETTI	N°xSEZ. (mmq)	16	4x16										
COLLEGAMENTI	L1, L2, L3, N, PE	PE	L1,L2,L3,N	L1,L2,L3,N	L1,N	L1,L2,L3,N	L1,L2,L3,N,PE	L1,L2,L3,PE	L1,N,PE	L2,N,PE			
	SEZ. (mmq)	4	4	4	2,5	4	4	4	2,5	2,5			
COMPONENTI VARI					Lampada di segnalazione BA9s 3W								

REV.	MODIFICA	DATA	FIRMA		
				DATA	09/06/2005
				DISEG.	T.Chigioni
				VISTO	Gozzini
				APPR.	Gozzini

SCAME
PARRE - (Bergamo)

A termine di legge ci riserviamo la proprieta' di questo disegno con divieto di riproduzione e di renderlo comunque noto a terzi o a ditte concorrenti

MP50000

656.7924-611

FOGLIO 1 DI 1
SEGUE