TABELLA RIASSUNTIVA DEL QUADRO

Mbox-2

TENSIONE NOMINALE (V)
Vn = 400

CORRENTE NOMINALE (A)
In = 23

FREQUENZA NOMINALE (Hz)
fn = 50-60

GRADO DI PROTEZIONE MINIMO:
IP55

NORMA DI RIFERIMENTO
EN 60 439-4 (ASC)

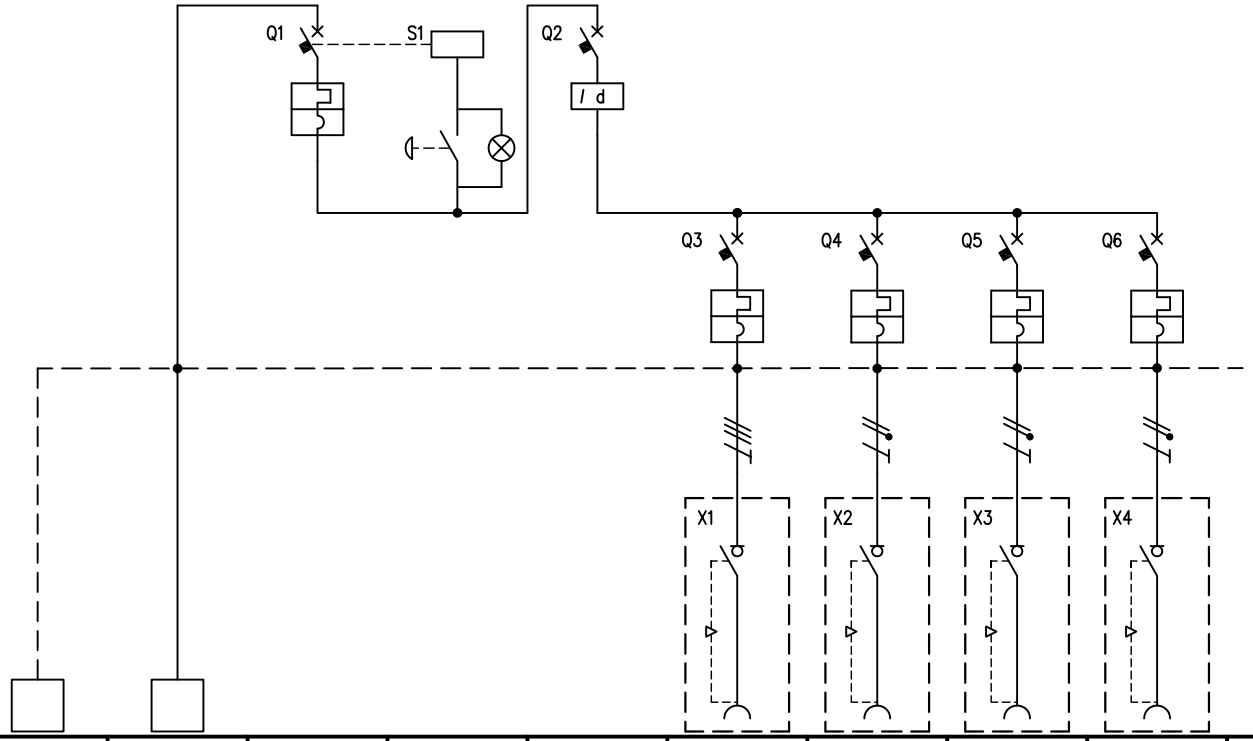

CIRCUITO		1	2	3	4	5	6	7	8	9
DESCRIZIONE COMPONENTI		Terra	Alimentazione Quadro		Pulsante di sgancio					
DISPOSITIVI DI COMANDO	TIPO			MT		Diff	MT	MT	MT	MT
	Un (V)			400		400	400	230	230	230
	In (A)			32		40	16	16	16	16
	N°POLI			3P+N		4	3	1	1	1
	INTERVENTO			Curva"C"		Tipo"AC"	Curva"C"	Curva"C"	Curva"C"	Curva"C"
	POTERE INTERRUZIONE (kA)									
	Idn (mA)					30				
	.									
PRESE A SPINA	TIPO						Interbloccata	Interbloccata	Interbloccata	nterbl. domestica
	Un (V)						380 - 415	200 - 250	200 - 250	200 - 250
	In (A)						16	16	16	16
	N.POLI						3P+T	2P+T	2P+T	2P+T
	CONFIGURAZIONE						6h	6h	6h	
	CODICE SCAME						405.1686	405.1683	405.1683	409.0405
	.									
MORSETTI	N°xSEZ. (mmq)	16	4x16							
COLLEGAMENTI	L1, L2, L3, N, PE	PE	L1,L2,L3,N	L1,L2,L3,N	L1,N	L1,L2,L3,N	L1,L2,L3,PE	L1,N,PE	L2,N,PE	L3,N,PE
	SEZ. (mmq)	4	4	4	2,5	4	2,5	2,5	2,5	2,5
COMPONENTI VARI					Lampada di segnalazione BA9s 3W					pluristandard

REV.	MODIFICA	DATA	FIRMA		
				DATA	07/04/2009
				DISEG.	T.Chigioni
				VISTO	G.Gozzini
				APPR.	G.Gozzini

SCAME
PARRE - (Bergamo)

A termine di legge ci riserviamo la proprieta' di questo disegno con divieto di riproduzione e di renderlo comunque noto a terzi o a ditte concorrenti

AF 01660_2

656.7924-995

FOGLIO 1 DI 1
SEGUE