TABELLA RIASSUNTIVA DEL QUADRO

Mbox-2

TENSIONE NOMINALE (V)
Vn = 400

CORRENTE NOMINALE (A)
In = 23

FREQUENZA NOMINALE (Hz)
fn = 50-60

GRADO DI PROTEZIONE MINIMO:
IP65

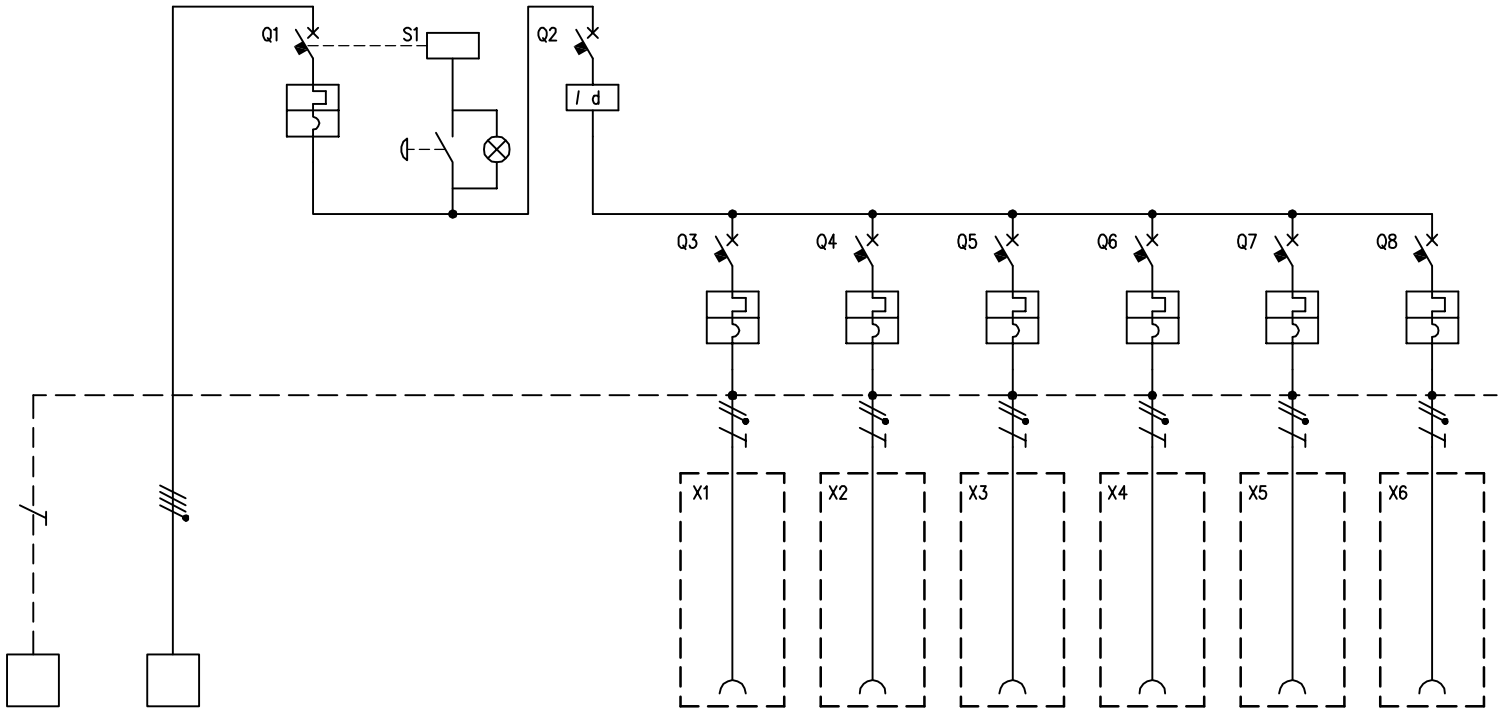

CIRCUITO		1	2	3	4	5	6	7	8	9	10	11
DESCRIZIONE COMPONENTI		Terra	Alimentazione Quadro		Pulsante di sgancio							
DISPOSITIVI DI COMANDO	TIPO			MT		Diff	MT	MT	MT	MT	MT	MT
	Un (V)			400		400	230	230	230	230	230	230
	In (A)			32		40	16	16	16	16	16	16
	N°POLI			4		4	1P	1P	1P	1P	1P	1P
	INTERVENTO			Curva "C"		Tipo "AC"	Curva "C"	Curva "C"	Curva "C"	Curva "C"	Curva "C"	Curva "C"
	POTERE INTERRUZIONE (kA)											
	Idn (mA)					30						
	.											
PRESE A SPINA	TIPO						IEC 309	IEC 309	IEC 309	IEC 309	IEC 309	IEC 309
	Un (V)						200 - 250	200 - 250	200 - 250	200 - 250	200 - 250	200 - 250
	In (A)						16	16	16	16	16	16
	N.POLI						2P+T	2P+T	2P+T	2P+T	2P+T	2P+T
	CONFIGURAZIONE						6h	6h	6h	6h	6h	6h
	CODICE SCAME						417.1663	417.1663	417.1663	417.1663	417.1663	417.1663
	.											
MORSETTI	N°xSEZ. (mmq)	10	4x10									
COLLEGAMENTI	L1, L2, L3, N, PE	PE	L1,L2,L3,N	L1,L2,L3,N	L1,N	L1,L2,L3,N	L1,N,PE	L2,N,PE	L3,N,PE	L1,N,PE	L2,N,PE	L3,N,PE
	SEZ. (mmq)	4	4	4	2,5	4	2,5	2,5	2,5	2,5	2,5	2,5
COMPONENTI VARI					Lampada BA9s 3W							

REV.	MODIFICA	DATA	FIRMA		
				DATA	25/11/2005
				DISEG.	F.Verzeroli
				VISTO	Gozzini
				APPR.	Gozzini

SCAME
PARRE - (Bergamo)

A termine di legge ci riserviamo la proprieta' di questo disegno con divieto di riproduzione e di renderlo comunque noto a terzi o a ditte concorrenti

MP50000

656.7926-639

FOGLIO 1 DI 1
SEGUE