TABELLA RIASSUNTIVA DEL QUADRO

Mbox-3

TENSIONE NOMINALE (V)
Vn = 230

CORRENTE NOMINALE (A)
In = 30

FREQUENZA NOMINALE (Hz)
fn = 50-60

GRADO DI PROTEZIONE MINIMO:
IP66

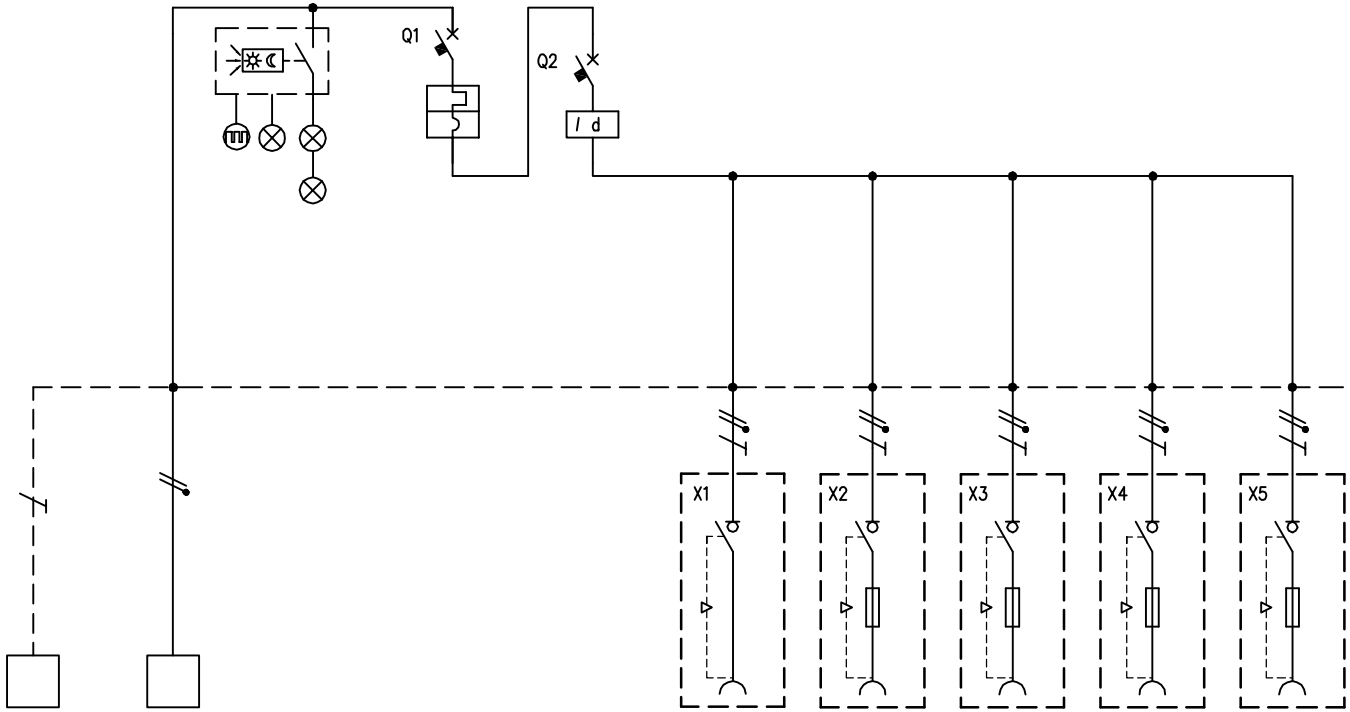

CIRCUITO		1	2	3	4	5	6	7	8	9	10
DESCRIZIONE COMPONENTI		Terra	Alimentazione Quadro	Illuminazione quadro							
DISPOSITIVI DI COMANDO	TIPO				MT	Diff					
	Un (V)				230	230					
	In (A)				32	40					
	N°POLI				1P+N	2					
	INTERVENTO				Curva"C"	Tipo "AC"					
	POTERE INTERRUZIONE (kA)										
	Idn (mA)					30					
	.										
PRESE A SPINA	TIPO						Interbloccata	Interbloccata	Interbloccata	Interbloccata	Interbloccata
	Un (V)						200-250	200-250	200-250	200-250	200-250
	In (A)						32	16	16	16	16
	N.POLI						2P+T	2P+T	2P+T	2P+T	2P+T
	CONFIGURAZIONE						6h	6h	6h	6h	6h
	CODICE SCAME						405.3283	406.1683	406.1683	406.1683	406.1683
	.										
MORSETTI	N°xSEZ. (mmq)	16	2x16								
COLLEGAMENTI	L1, L2, L3, N, PE	PE	L,N	L1,N	L,N	L,N	L,N,PE	L,N,PE	L,N,PE	L,N,PE	L,N,PE
	SEZ. (mmq)	10	10	2,5	10	10	4	2,5	2,5	2,5	2,5
COMPONENTI VARI				Scheda elettr.con int. crepuscolare n°3 lampade LED				Fusibili 10,3x38	Fusibili 10,3x38	Fusibili 10,3x38	Fusibili 10,3x38

REV.	MODIFICA	DATA	FIRMA		
				DATA	04/07/2008
				DISEG.	F.Verzeroli
				VISTO	Gozzini
				APPR.	Gozzini

SCAME
PARRE - (Bergamo)

A termine di legge ci riserviamo la proprieta' di questo disegno con divieto di riproduzione e di renderlo comunque noto a terzi o a ditte concorrenti

MP50000

657.6035-065

FOGLIO 1 DI 1
SEGUE