TABELLA RIASSUNTIVA DEL QUADRO
Mbox-3

TENSIONE NOMINALE (V)
Vn = 400

CORRENTE NOMINALE (A)
In = 30

FREQUENZA NOMINALE (Hz)
fn = 50 - 60

GRADO DI PROTEZIONE MINIMO:
IP65

NORMA DI RIFERIMENTO
EN 60 439-4 ( ASC )

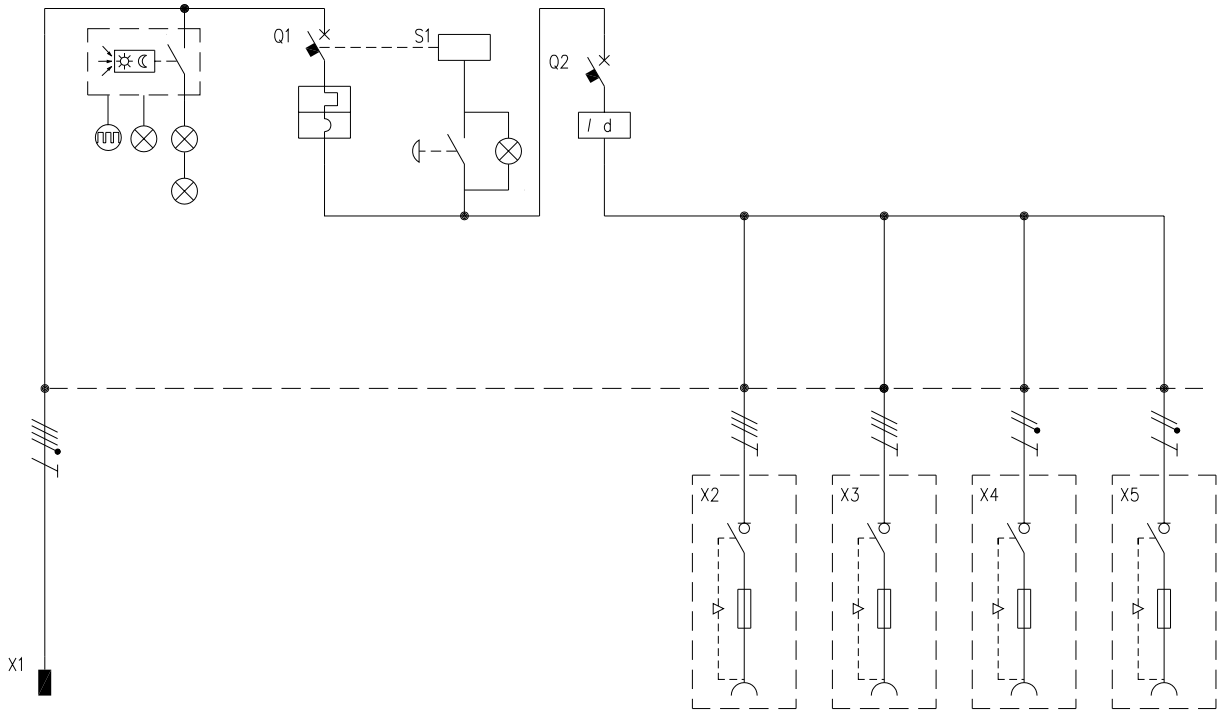


| CIRCUITO | | 1 | 2 | 3 | 4 | 5 | 6 | 7 | 8 | 9 | | | |
|---|---|---|---|---|---|---|---|---|---|---|---|---|---|
| DESCRIZIONE COMPONENTI | | Alimentazione Quadro | Illuminazione quadro | | Pulsante di sgancio | | | | | | | | |
| DISPOSITIVI DI COMANDO | TIPO | | | MT | | Diff | | | | | | | |
| | Un (V) | | | 400 | | 400 | | | | | | | |
| | In (A) | | | 32 | | 40 | | | | | | | |
| | N°POLI | | | 4 | | 4 | | | | | | | |
| | INTERVENTO | | | Curva"C" | | Tipo "AC" | | | | | | | |
| | POTERE INTERRUZIONE (kA) | | | | | | | | | | | | |
| | Idn (mA) | | | | | 30 | | | | | | | |
| | . | | | | | | | | | | | | |
| PRESE A SPINA | TIPO | Spina fissa | | | | | Interbloccata | Interbloccata | Interbloccata | Interbloccata | | | |
| | Un (V) | 346-415 | | | | | 380-415 | 380-415 | 200-250 | 200-250 | | | |
| | In (A) | 32 | | | | | 16 | 16 | 16 | 16 | | | |
| | N.POLI | 3P+N+T | | | | | 3P+T | 3P+T | 2P+T | 2P+T | | | |
| | CONFIGURAZIONE | 6h | | | | | 6h | 6h | 6h | 6h | | | |
| | CODICE SCAME | 247.3297 | | | | | 406.1686 | 406.1686 | 406.1683 | 406.1683 | | | |
| | . | | | | | | | | | | | | |
| MORSETTI | N°xSEZ. (mmq) | | | | | | | | | | | | |
| COLLEGAMENTI | L1, L2, L3, N, PE | L1,L2,L3,N,PE | L1,N | L1,L2,L3,N | L1,N | L1,L2,L3,N | L1,L2,L3,PE | L1,L2,L3,PE | L1,N,PE | L2,N,PE | | | |
| | SEZ. (mmq) | 10 | 2,5 | 10 | 2,5 | 10 | 2,5 | 2,5 | 2,5 | 2,5 | | | |
| COMPONENTI VARI | | | Scheda elettr.con int. crepuscolare | | Lampada BA9s 3W | | Fusibili 10,3x38 Gg | Fusibili 10,3x38 Gg | Fusibili 10,3x38 Gg | Fusibili 10,3x38 Gg | | | |
| | | | n°3 lampade LED | | | | | | | | | | |

| REV. | MODIFICA | DATA | FIRMA | | |
|---|---|---|---|---|---|
| | | | | DATA | 25/09/2006 |
| | | | | DISEG. | F.Verzeroli |
| | | | | VISTO | Gozzini |
| | | | | APPR. | Gozzini |

SCAME
PARRE - (Bergamo)

A termine di legge ci riserviamo la proprieta' di questo disegno con divieto di riproduzione e di renderlo comunque noto a terzi o a ditte concorrenti

MP32830

657.6834-008

FOGLIO 1 DI 1
SEGUE