TABELLA RIASSUNTIVA DEL QUADRO
Mbox-3

TENSIONE NOMINALE (V)
Vn = 400

CORRENTE NOMINALE (A)
In = 45

FREQUENZA NOMINALE (Hz)
fn = 50-60

GRADO DI PROTEZIONE MINIMO:
IP65

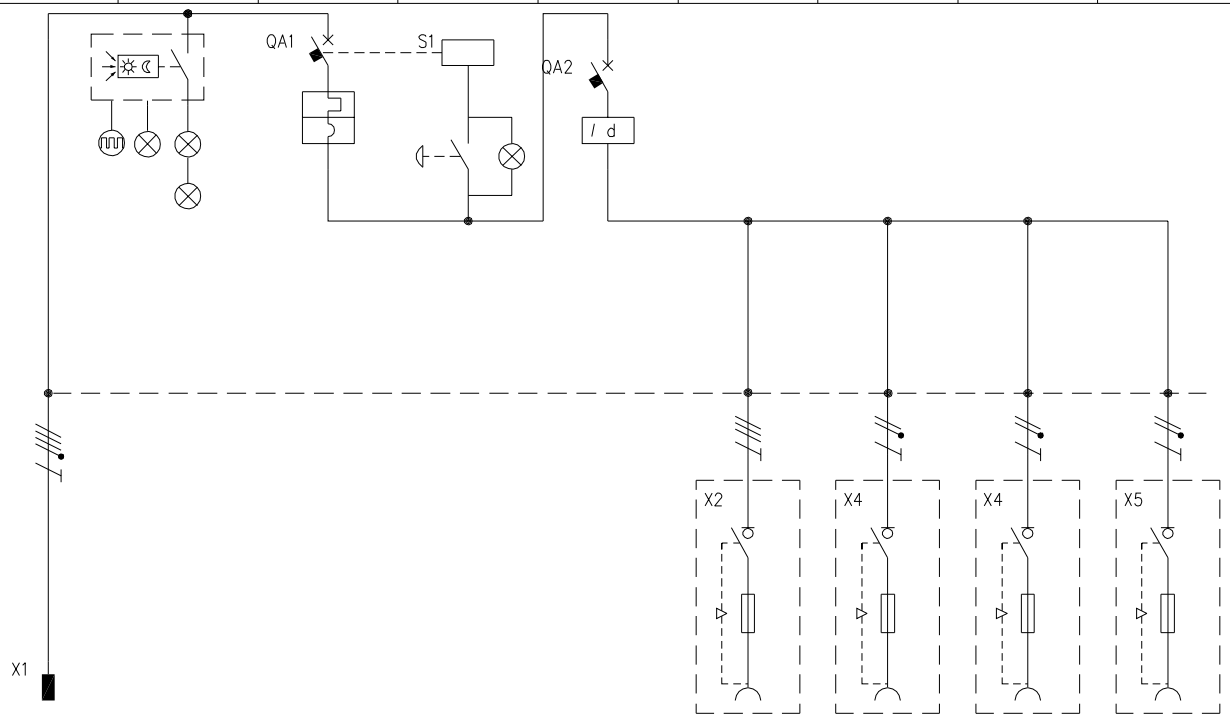

CIRCUITO		1	2	3	4	5	6	7	8	9
DESCRIZIONE COMPONENTI		Alimentazione Quadro	Illuminazione quadro		Pulsante di sgancio					
DISPOSITIVI DI COMANDO	TIPO			MT		Diff				
	Un (V)			400		400				
	In (A)			63		63				
	N°POLI			4		4				
	INTERVENTO			Curva"C"		Tipo "AC"				
	POTERE INTERRUZIONE (kA)									
	Idn (mA)					30				
	.									
PRESE A SPINA	TIPO	Spina fissa					Interbloccata	Interbloccata	Interbloccata	Interbloccata
	Un (V)	346-415					380-415	200-250	200-250	200-250
	In (A)	63					32	16	16	16
	N.POLI	3P+N+T					3P+T	2P+T	2P+T	2P+T
	CONFIGURAZIONE	6h					6h	6h	6h	6h
	CODICE SCAME	654.906397					406.3286	406.1683	406.1683	406.1683
	.									
MORSETTI	N°xSEZ. (mmq)									
COLLEGAMENTI	L1, L2, L3, N, PE	L1,L2,L3,N,PE	L1,N	L1,L2,L3,N	L1,N	L1,L2,L3,N	L1,L2,L3,PE	L1,N,PE	L2,N,PE	L3,N,PE
	SEZ. (mmq)	16	2,5	16	2,5	16	4	2,5	2,5	2,5
COMPONENTI VARI			Scheda elettr.con int. crepuscolare		Lampada BA9s 3W		Fusibili 10,3x38 Gg	Fusibili 10,3x38 Gg	Fusibili 10,3x38 Gg	Fusibili 10,3x38 Gg
			n°3 lampade LED							

REV.	MODIFICA	DATA	FIRMA		
				DATA	11/01/2016
				DISEG.	F.Verzeroli
				VISTO	G.Gozzini
				APPR.	G.Gozzini

SCAME
PARRE - (Bergamo)

A termine di legge ci riserviamo la proprieta' di questo disegno con divieto di riproduzione e di renderlo comunque noto a terzi o a ditte concorrenti

MP50000

657.6834-010

FOGLIO 1 DI 1
SEGUE