TABELLA RIASSUNTIVA DEL QUADRO

Mbox-3

TENSIONE NOMINALE (V)
Vn = 400

CORRENTE NOMINALE (A)
In = 45

FREQUENZA NOMINALE (Hz)
fn = 50-60

GRADO DI PROTEZIONE MINIMO:
IP65

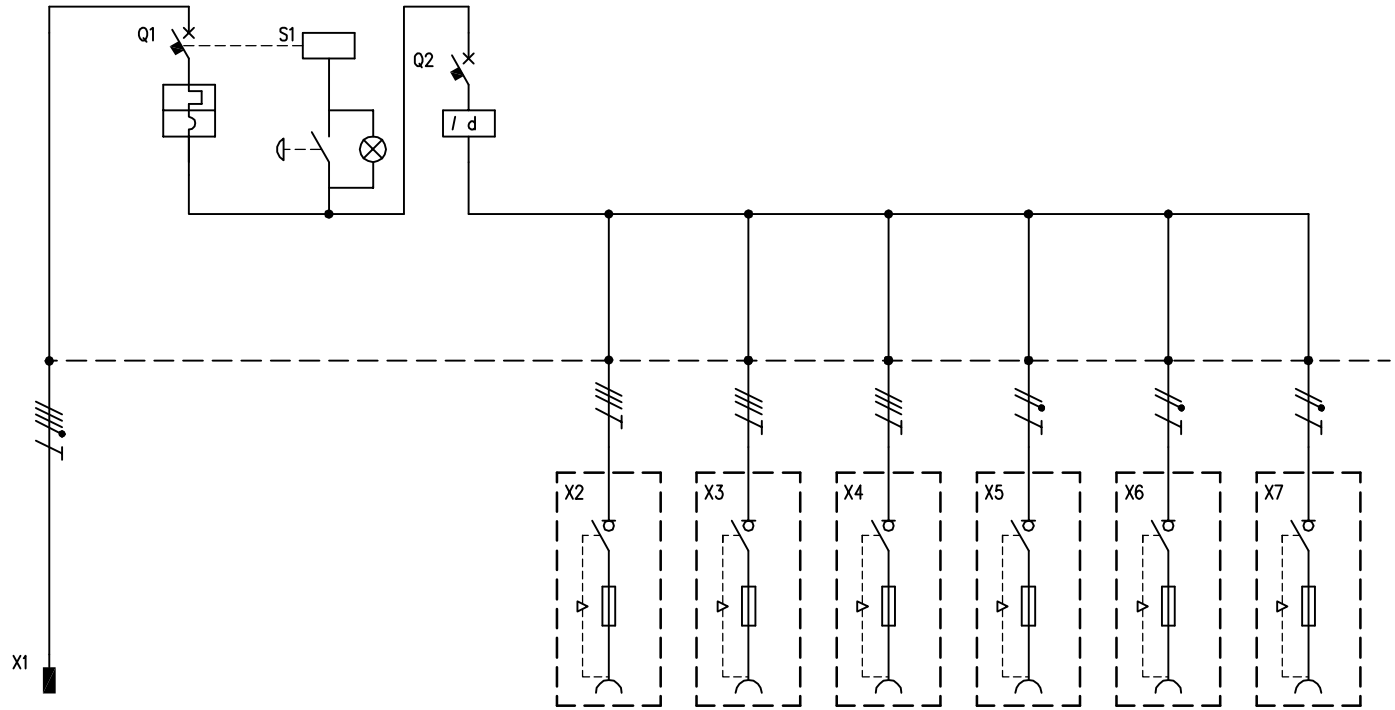

CIRCUITO		1	2	3	4	5	6	7	8	9	10		
DESCRIZIONE COMPONENTI		Alimentazione Quadro		Pulsante di sgancio									
DISPOSITIVI DI COMANDO	TIPO		MT		Diff								
	Un (V)		400		400								
	In (A)		63		63								
	N°POLI		4		4								
	INTERVENTO		Curva"C"		Tipo "AC"								
	POTERE INTERRUZIONE (kA)												
	Idn (mA)				30								
	.												
PRESE A SPINA	TIPO	Spina fissa				Interbloccata	Interbloccata	Interbloccata	Interbloccata	Interbloccata	Interbloccata		
	Un (V)	346-415				380-415	380-415	380-415	200-250	200-250	200-250		
	In (A)	63				32	16	16	16	16	16		
	N.POLI	3P+N+T				3P+T	3P+T	3P+T	2P+T	2P+T	2P+T		
	CONFIGURAZIONE	6h				6h	6h	6h	6h	6h	6h		
	CODICE SCAME	654.906397				406.3286	406.1686	406.1686	406.1683	406.1683	406.1683		
	.												
MORSETTI	N°xSEZ. (mmq)												
COLLEGAMENTI	L1, L2, L3, N, PE	L1,L2,L3,N	L1,L2,L3,N	L1,N	L1,L2,L3,N	L1,L2,L3,PE	L1,L2,L3,PE	L1,L2,L3,PE	L1,N,PE	L2,N,PE	L3,N,PE		
	SEZ. (mmq)	16	16	2,5	16	4	2,5	2,5	2,5	2,5	2,5		
COMPONENTI VARI				Lampada BA9s 3W		Fusibili 10,3x38 Gg	Fusibili 10,3x38 Gg	Fusibili 10,3x38 Gg	Fusibili 10,3x38 Gg	Fusibili 10,3x38 Gg	Fusibili 10,3x38 Gg		

REV.	MODIFICA	DATA	FIRMA		
				DATA	17/11/2006
				DISEG.	F.Verzeroli
				VISTO	Gozzini
				APPR.	Gozzini

SCAME
PARRE - (Bergamo)

A termine di legge ci riserviamo la proprieta' di questo disegno con divieto di riproduzione e di renderlo comunque noto a terzi o a ditte concorrenti

MP50000

657.6836-022

FOGLIO 1 DI 1
SEGUE