TABELLA RIASSUNTIVA DEL QUADRO
Mbox-3

TENSIONE NOMINALE (V)
Vn = 400

CORRENTE NOMINALE (A)
In = 45

FREQUENZA NOMINALE (Hz)
fn = 50-60

GRADO DI PROTEZIONE MINIMO:
IP65

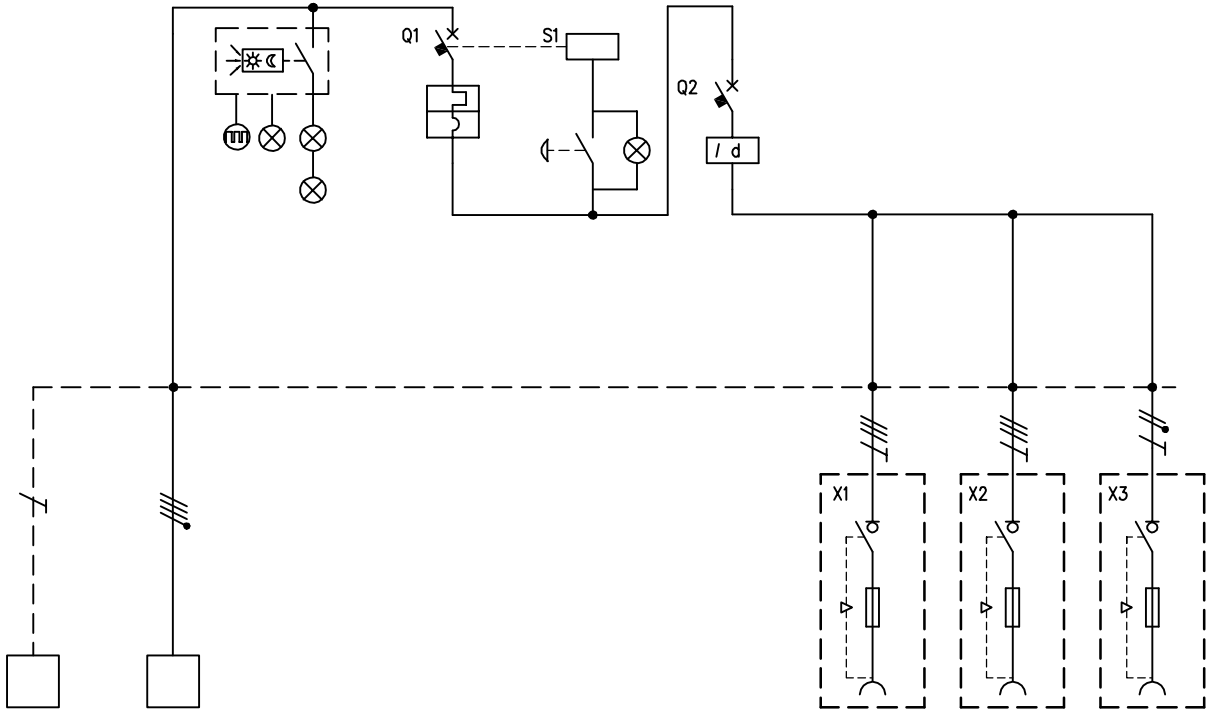

CIRCUITO		1	2	3	4	5	6	7	8	9			
DESCRIZIONE COMPONENTI		Terra	Alimentazione Quadro	Illuminazione quadro		Pulsante di sgancio							
DISPOSITIVI DI COMANDO	TIPO				MT		Diff						
	Un (V)				400		400						
	In (A)				63		63						
	N°POLI				4		4						
	INTERVENTO				Curva"C"		Tipo "AC"						
	POTERE INTERRUZIONE (kA)												
	Idn (mA)						30						
	.												
PRESE A SPINA	TIPO							Interbloccata	Interbloccata	Interbloccata			
	Un (V)							380-415	380-415	200-250			
	In (A)							32	16	16			
	N.POLI							3P+T	3P+T	2P+T			
	CONFIGURAZIONE							6h	6h	6h			
	CODICE SCAME							406.3286	406.1686	406.1683			
	.												
MORSETTI	N°xSEZ. (mmq)	35	4x35										
COLLEGAMENTI	L1, L2, L3, N, PE	PE	L1,L2,L3,N	L1,N	L1,L2,L3,N	L1,N	L1,L2,L3,N	L1,L2,L3,PE	L1,L2,L3,PE	L2,N,PE			
	SEZ. (mmq)	16	16	2,5	16	2,5	16	4	2,5	2,5			
COMPONENTI VARI				Scheda elettr.con int. crepuscolare n°3 lampade LED		Lampada BA9s 3W		Fusibili 10,3x38 Gg	Fusibili 10,3x38 Gg	Fusibili 10,3x38 Gg			

REV.	MODIFICA	DATA	FIRMA		
				DATA	09/10/2017
				DISEG.	F.Verzeroli
				VISTO	Gozzini
				APPR.	Gozzini

SCAME
PARRE - (Bergamo)

A termine di legge ci riserviamo la proprieta' di questo disegno con divieto di riproduzione e di renderlo comunque noto a terzi o a ditte concorrenti

MP50000

657.6933-004

FOGLIO 1 DI 1
SEGUE