TABELLA RIASSUNTIVA DEL QUADRO

Mbox-3

TENSIONE NOMINALE (V)
Vn = 400

CORRENTE NOMINALE (A)
In = 30

FREQUENZA NOMINALE (Hz)
fn = 50-60

GRADO DI PROTEZIONE MINIMO:
IP65

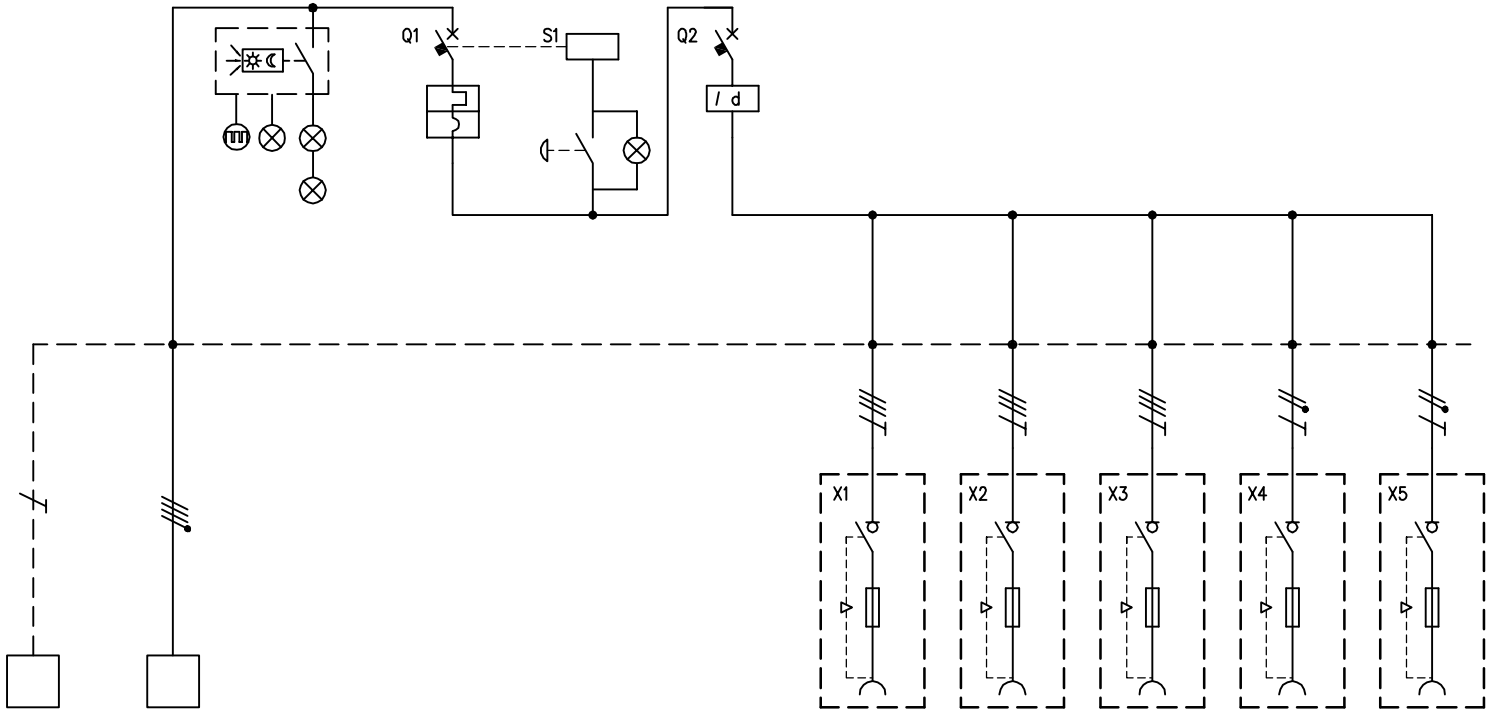

CIRCUITO		1	2	3	4	5	6	7	8	9	10	11
DESCRIZIONE COMPONENTI		Terra	Alimentazione Quadro	Illuminazione quadro		Pulsante di sgancio						
DISPOSITIVI DI COMANDO	TIPO				MT		Diff					
	Un (V)				400		400					
	In (A)				32		40					
	N°POLI				4		4					
	INTERVENTO				Curva "C"		Tipo "AC"					
	POTERE INTERRUZIONE (kA)											
	Idn (mA)						30					
	.											
PRESE A SPINA	TIPO							Interbloccata	Interbloccata	Interbloccata	Interbloccata	Interbloccata
	Un (V)							380-415	380-415	380-415	200-250	200-250
	In (A)							16	16	16	16	16
	N.POLI							3P+T	3P+T	3P+T	2P+T	2P+T
	CONFIGURAZIONE							6h	6h	6h	6h	6h
	CODICE SCAME							406.1686	406.1686	406.1686	406.1683	406.1683
	.											
MORSETTI	N°xSEZ. (mmq)	16	4x16									
COLLEGAMENTI	L1, L2, L3, N, PE	PE	L1,L2,L3,N	L1,N	L1,L2,L3,N	L1,N	L1,L2,L3,N	L1,L2,L3,PE	L1,L2,L3,PE	L1,L2,L3,PE	L1,N,PE	L2,N,PE
	SEZ. (mmq)	10	10	2,5	10	2,5	10	2,5	2,5	2,5	2,5	2,5
COMPONENTI VARI				Scheda elettr.con int. crepuscolare n°3 lampade LED		Lampada BA9s 3W		Fusibili 10,3x38	Fusibili 10,3x38	Fusibili 10,3x38	Fusibili 10,3x38	Fusibili 10,3x38

REV.	MODIFICA	DATA	FIRMA

DATA	04/07/2008
DISEG.	F.Verzeroli
VISTO	Gozzini
APPR.	Gozzini

SCAME
PARRE - (Bergamo)

A termine di legge ci riserviamo la proprieta' di questo disegno con divieto di riproduzione e di renderlo comunque noto a terzi o a ditte concorrenti

MP32876

657.6935-011

FOGLIO 1 DI 1
SEGUE