TABELLA RIASSUNTIVA DEL QUADRO

Mbox-3

TENSIONE NOMINALE (V)
Vn = 400

CORRENTE NOMINALE (A)
In = 45

FREQUENZA NOMINALE (Hz)
fn = 50-60

GRADO DI PROTEZIONE MINIMO:
IP65

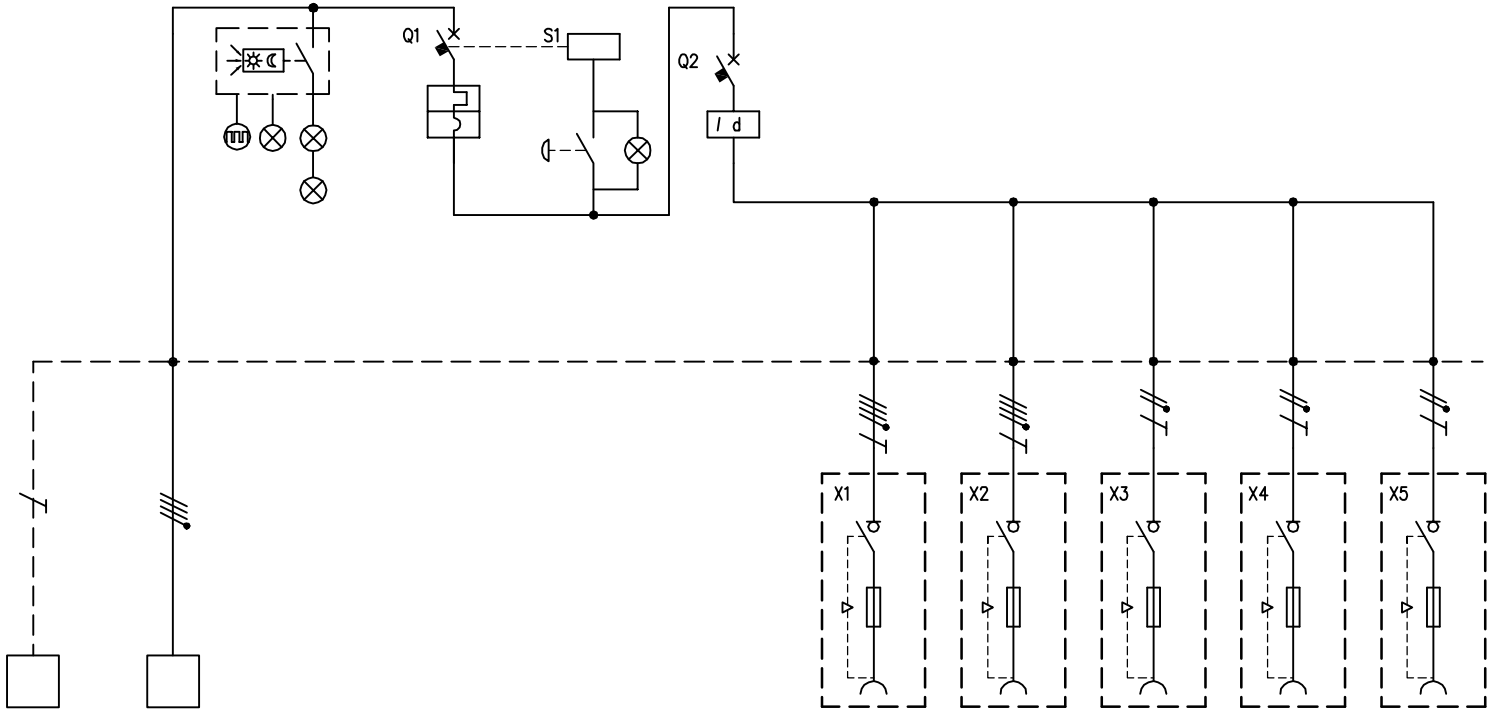

CIRCUITO		1	2	3	4	5	6	7	8	9	10	11
DESCRIZIONE COMPONENTI		Terra	Alimentazione Quadro	Illuminazione quadro		Pulsante di sgancio						
DISPOSITIVI DI COMANDO	TIPO				MT		Diff					
	Un (V)				400		400					
	In (A)				63		63					
	N°POLI				4		4					
	INTERVENTO				Curva"C"		Tipo "AC"					
	POTERE INTERRUZIONE (kA)											
	Idn (mA)						30					
	.											
PRESE A SPINA	TIPO							Interbloccata	Interbloccata	Interbloccata	Interbloccata	Interbloccata
	Un (V)							346-415	346-415	200-250	200-250	200-250
	In (A)							32	16	16	16	16
	N.POLI							3P+N+T	3P+N+T	2P+T	2P+T	2P+T
	CONFIGURAZIONE							6h	6h	6h	6h	6h
	CODICE SCAME							406.3287	406.1687	406.1683	406.1683	406.1683
	.											
MORSETTI	N°xSEZ. (mmq)	35	4x35									
COLLEGAMENTI	L1, L2, L3, N, PE	PE	L1,L2,L3,N	L1,N	L1,L2,L3,N	L1,N	L1,L2,L3,N	L1,L2,L3,N,PE	L1,L2,L3,N,PE	L1,N,PE	L2,N,PE	L3,N,PE
	SEZ. (mmq)	16	16	2,5	16	Lampada	16	4	2,5	2,5	2,5	2,5
COMPONENTI VARI				Scheda elettr.con int. crepuscolare n°3 lampade LED		BA9s 3W		Fusibili 10,3x38 Gg	Fusibili 10,3x38 Gg	Fusibili 10,3x38 Gg	Fusibili 10,3x38 Gg	Fusibili 10,3x38 Gg

REV.	MODIFICA	DATA	FIRMA		
				DATA	08/07/2008
				DISEG.	F.Verzeroli
				VISTO	Gozzini
				APPR.	Gozzini

SCAME
PARRE - (Bergamo)

A termine di legge ci riserviamo la proprieta' di questo disegno con divieto di riproduzione e di renderlo comunque noto a terzi o a ditte concorrenti

MP50000

657.6935-075

FOGLIO 1 DI 1
SEGUE