TABELLA RIASSUNTIVA DEL QUADRO
Mbox-3

TENSIONE NOMINALE (V)
Vn = 400

CORRENTE NOMINALE (A)
In = 45

FREQUENZA NOMINALE (Hz)
fn = 50 - 60

GRADO DI PROTEZIONE MINIMO:
IP66

NORMA DI RIFERIMENTO
EN 60 439-4 (ASC)

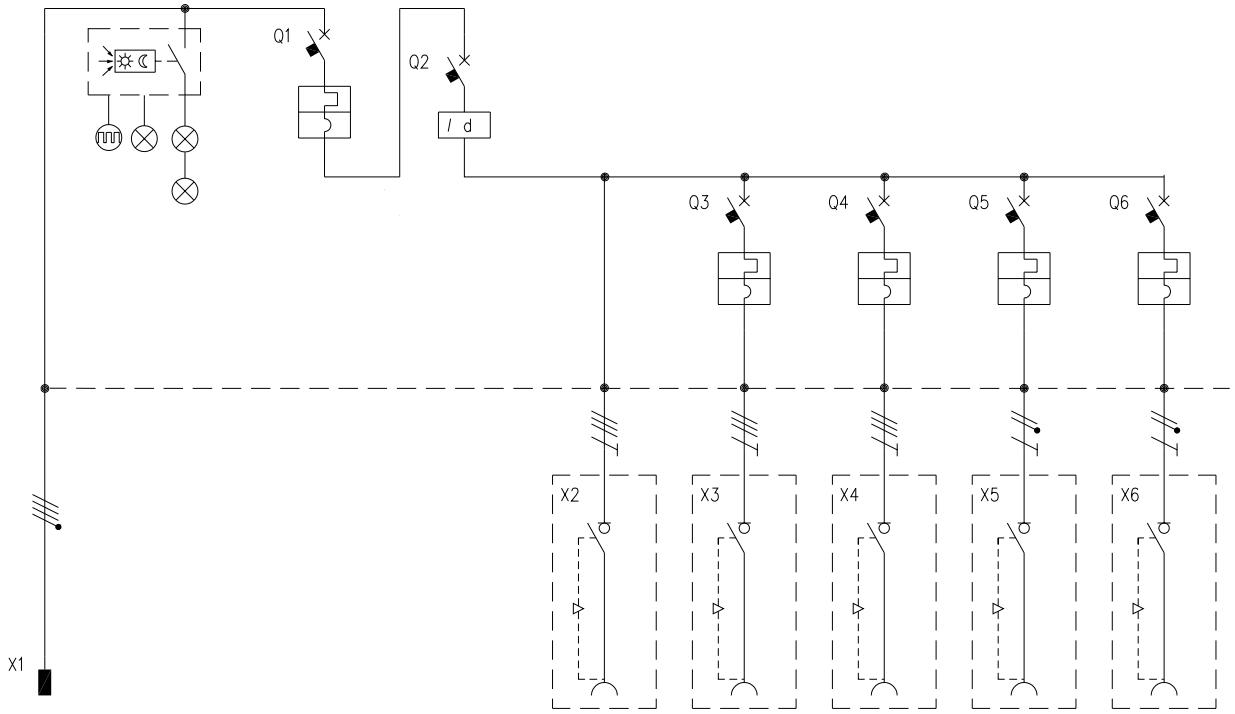

CIRCUITO		1	2	3	4	5	6	7	8	9			
DESCRIZIONE COMPONENTI		Alimentazione Quadro	Illuminazione quadro										
DISPOSITIVI DI COMANDO	TIPO			MT	Diff		MT	MT	MT	MT			
	Un (V)			400	400		400	400	230	230			
	In (A)			63	63		32	16	16	16			
	N°POLI			4	4		3	3	1	1			
	INTERVENTO			Curva"C"	Tipo "AC"		Curva "C"	Curva "C"	Curva "C"	Curva "C"			
	POTERE INTERRUZIONE (kA)												
	Idn (mA)				30								
	.												
PRESE A SPINA	TIPO	Spina fissa				Interbloccata	Interbloccata	Interbloccata	Interbloccata	Interbloccata			
	Un (V)	346-415				380-415	380-415	380-415	200-250	200-250			
	In (A)	63				63	32	16	16	16			
	N.POLI	3P+N+T				3P+T	3P+T	3P+T	2P+T	2P+T			
	CONFIGURAZIONE	6h				6h	6h	6h	6h	6h			
	CODICE SCAME	654.906397				405.6386	405.3286	405.1686	405.1683	405.1683			
	.												
MORSETTI	N°xSEZ. (mmq)												
COLLEGAMENTI	L1, L2, L3, N, PE	L1,L2,L3,N,PE	L1,N	L1,L2,L3,N	L1,L2,L3,N	L1,L2,L3,PE	L1,L2,L3,PE	L1,L2,L3,PE	L1,N,PE	L2,N,PE			
	SEZ. (mmq)	16	2,5	16	16	10	4	2,5	2,5	2,5			
COMPONENTI VARI			Scheda elettr.con int. crepuscolare										
			n°3 lampade LED										

REV.	MODIFICA	DATA	FIRMA		
				DATA	31/07/2008
				DISEG.	F.Verzeroli
				VISTO	Gozzini
				APPR.	Gozzini

SCAME
PARRE - (Bergamo)

A termine di legge ci riserviamo la proprieta' di questo disegno con divieto di riproduzione e di renderlo comunque noto a terzi o a ditte concorrenti

MP32911

657.7135-017

FOGLIO 1 DI 1
SEGUE