TABELLA RIASSUNTIVA DEL QUADRO

**Mbox-3**

TENSIONE NOMINALE (V)
Vn = 400

CORRENTE NOMINALE (A)
In = 30

FREQUENZA NOMINALE (Hz)
fn = 50-60

GRADO DI PROTEZIONE MINIMO:
IP66

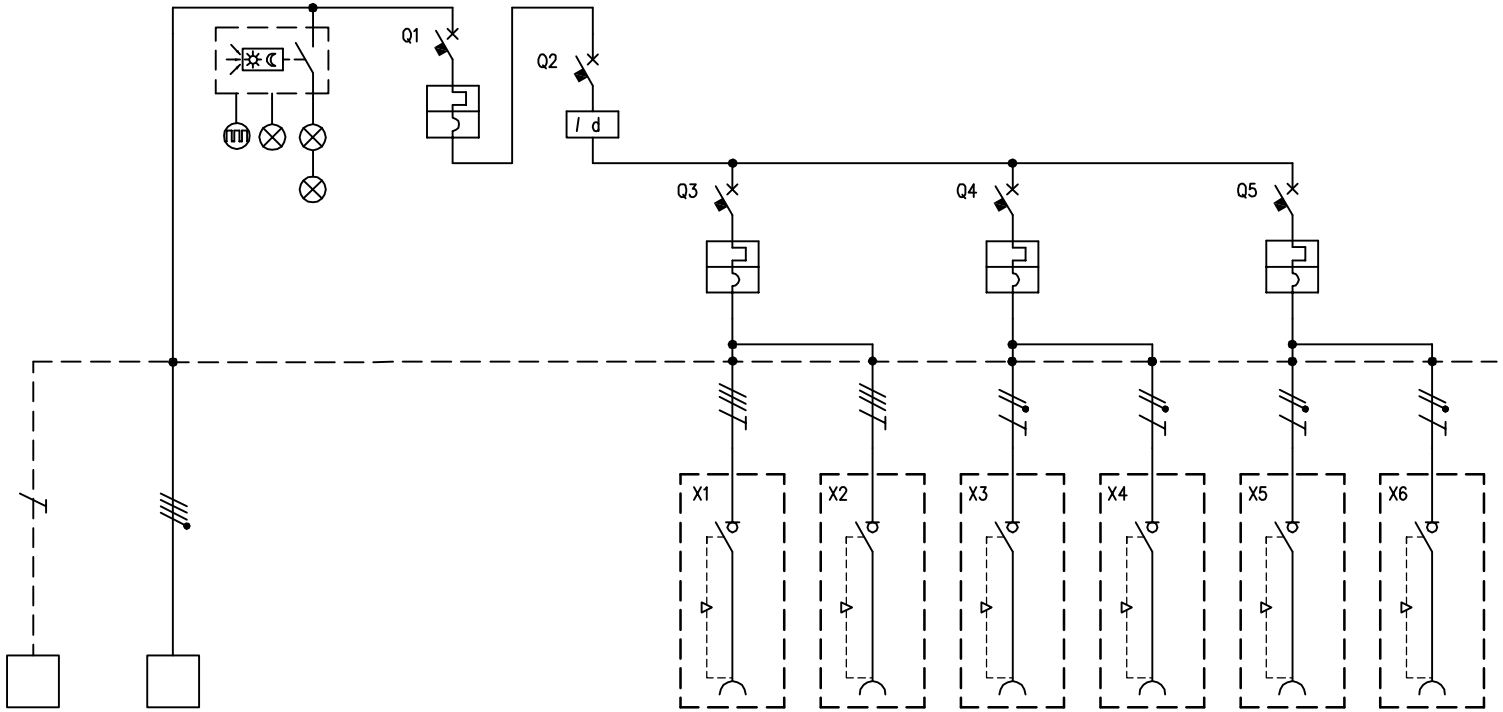


| CIRCUITO | | 1 | 2 | 3 | 4 | 5 | 6 | 7 | 8 | 9 | 10 | 11 |
|---|---|---|---|---|---|---|---|---|---|---|---|---|
| DESCRIZIONE COMPONENTI | | Terra | Alimentazione Quadro | Illuminazione Quadro | | | | | | | | |
| DISPOSITIVI DI COMANDO | TIPO | | | | MT | Diff | MT | | MT | | MT | |
| | Un (V) | | | | 400 | 400 | 400 | | 230 | | 230 | |
| | In (A) | | | | 32 | 40 | 16 | | 16 | | 16 | |
| | N°POLI | | | | 4 | 4 | 3 | | 1 | | 1 | |
| | INTERVENTO | | | | Curva"C" | Tipo "AC" | Curva "C" | | Curva "C" | | Curva "C" | |
| | POTERE INTERRUZIONE (kA) | | | | | | | | | | | |
| | Idn (mA) | | | | | 30 | | | | | | |
| | . | | | | | | | | | | | |
| PRESE A SPINA | TIPO | | | | | | Interbloccata | Interbloccata | Interbloccata | Interbloccata | Interbloccata | Interbloccata |
| | Un (V) | | | | | | 380-415 | 380-415 | 200-250 | 200-250 | 200-250 | 200-250 |
| | In (A) | | | | | | 16 | 16 | 16 | 16 | 16 | 16 |
| | N.POLI | | | | | | 3P+T | 3P+T | 2P+T | 2P+T | 2P+T | 2P+T |
| | CONFIGURAZIONE | | | | | | 6h | 6h | 6h | 6h | 6h | 6h |
| | CODICE SCAME | | | | | | 405.1686 | 405.1686 | 405.1683 | 405.1683 | 405.1683 | 405.1683 |
| | . | | | | | | | | | | | |
| MORSETTI | N°xSEZ. (mmq) | 16 | 4x16 | | | | | | | | | |
| COLLEGAMENTI | L1, L2, L3, N, PE | PE | L1,L2,L3,N | L1,N | L1,L2,L3,N | L1,L2,L3,N | L1,L2,L3,PE | L1,L2,L3,PE | L1,N,PE | L1,N,PE | L2,N,PE | L2,N,PE |
| | SEZ. (mmq) | 10 | 10 | 2,5 | 10 | 10 | 2,5 | 2,5 | 2,5 | 2,5 | 2,5 | 2,5 |
| COMPONENTI VARI | | | | Scheda elettr.con interr.crepuscolare n°3 lampade LED | | | | | | | | |

| REV. | MODIFICA | DATA | FIRMA | | |
|---|---|---|---|---|---|
| | | | | DATA | 30/06/2009 |
| | | | | DISEG. | F.Verzeroli |
| | | | | VISTO | Gozzini |
| | | | | APPR. | Gozzini |

SCAME
PARRE - (Bergamo)

A termine di legge ci riserviamo la proprieta' di questo disegno con divieto di riproduzione e di renderlo comunque noto a terzi o a ditte concorrenti

MP50000

657.8036-067

FOGLIO 1 DI 1
SEGUE