TABELLA RIASSUNTIVA DEL QUADRO

Mbox-3

TENSIONE NOMINALE (V)
Vn = 400

CORRENTE NOMINALE (A)
In = 30

FREQUENZA NOMINALE (Hz)
fn = 50-60

GRADO DI PROTEZIONE MINIMO:
IP66

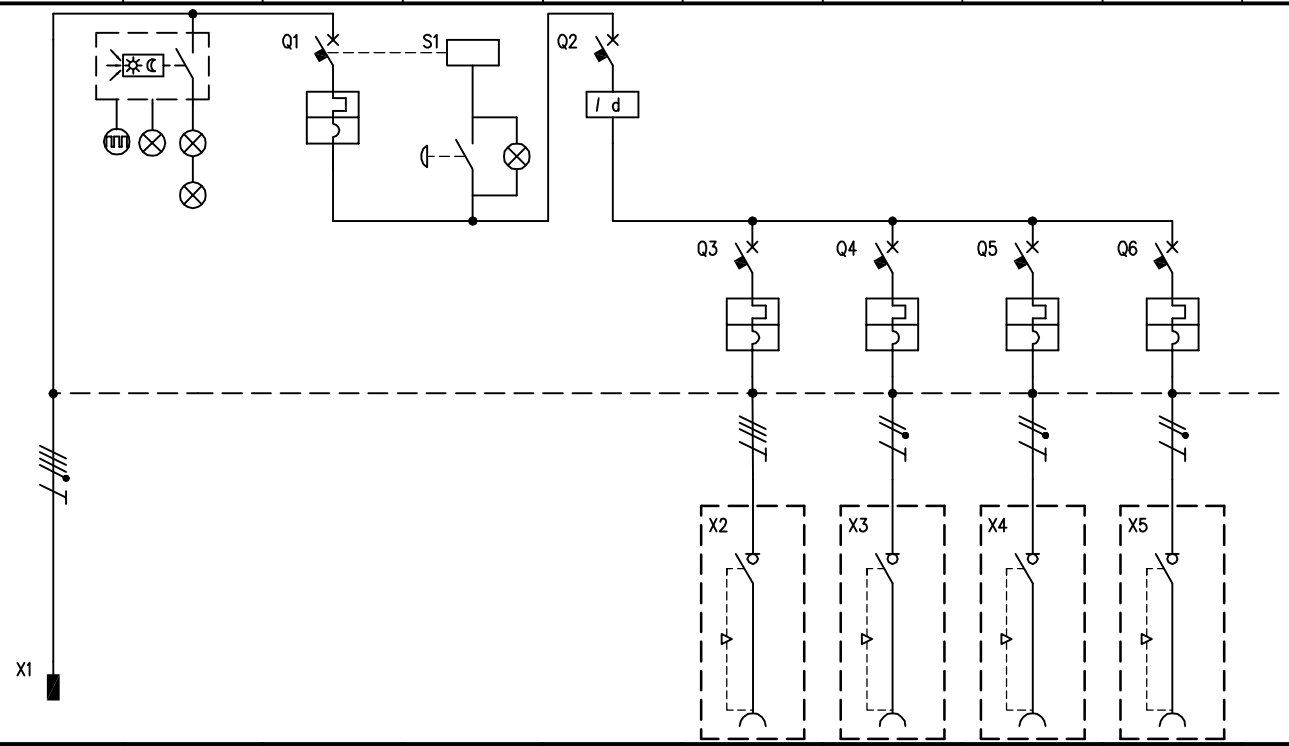

CIRCUITO		1	2	3	4	5	6	7	8	9			
DESCRIZIONE COMPONENTI		Alimentazione Quadro	Illuminazione Quadro		Pulsante di sgancio								
DISPOSITIVI DI COMANDO	TIPO			MT		Diff	MT	MT	MT	MT			
	Un (V)			400		400	400	230	230	230			
	In (A)			32		40	16	16	16	16			
	N°POLI			4		4	3	1	1	1			
	INTERVENTO			Curva"C"		Tipo "AC"	Curva "C"	Curva"C"	Curva"C"	Curva"C"			
	POTERE INTERRUZIONE (kA)												
	Idn (mA)					30							
	.												
PRESE A SPINA	TIPO	Spina fissa					Interbloccata	Interbloccata	Interbloccata	Interbloccata			
	Un (V)	346-415					380-415	200-250	200-250	200-250			
	In (A)	32					16	16	16	16			
	N.POLI	3P+N+T					3P+T	2P+T	2P+T	2P+T			
	CONFIGURAZIONE	6h					6h	6h	6h	6h			
	CODICE SCAME	247.3297					405.1686	405.1683	405.1683	405.1683			
	.												
MORSETTI	N°xSEZ. (mmq)												
COLLEGAMENTI	L1, L2, L3, N, PE	L1,L2,L3,N,PE	L1,N	L1,L2,L3,N	L1,N	L1,L2,L3,N	L1,L2,L3,PE	L1,N,PE	L2,N,PE	L3,N,PE			
	SEZ. (mmq)	10	2,5	10	2,5	10	2,5	2,5	2,5	2,5			
COMPONENTI VARI			Scheda eletr. con int. crepuscolare N.3 lampade LED		Lampada BA9s 3W								

REV.	MODIFICA	DATA	FIRMA		
				DATA	14/10/2009
				DISEG.	F.Verzeroli
				VISTO	Gozzini
				APPR.	Gozzini

SCAME
PARRE - (Bergamo)

A termine di legge ci riserviamo la proprieta' di questo disegno con divieto di riproduzione e di renderlo comunque noto a terzi o a ditte concorrenti

MP50000

657.8834-109

FOGLIO 1 DI 1
SEGUE