TABELLA RIASSUNTIVA DEL QUADRO
Mbox-3

TENSIONE NOMINALE (V)
Vn = 230

CORRENTE NOMINALE (A)
In = 16

FREQUENZA NOMINALE (Hz)
fn = 50-60

GRADO DI PROTEZIONE MINIMO:
IP65

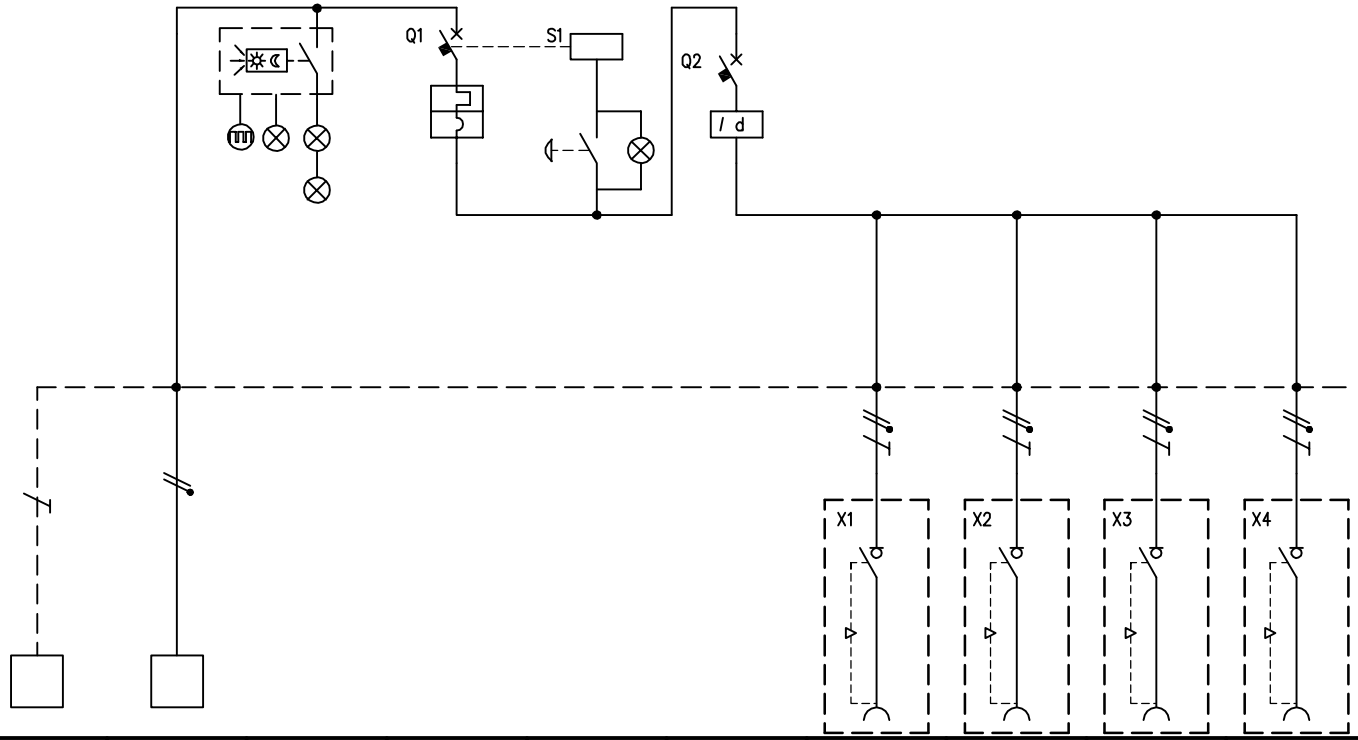

CIRCUITO		1	2	3	4	5	6	7	8	9	10
DESCRIZIONE COMPONENTI		Terra	Alimentazione Quadro	Illuminazione quadro		Pulsante di sgancio					
DISPOSITIVI DI COMANDO	TIPO				MT		Diff				
	Un (V)				230		230				
	In (A)				16		25				
	N°POLI				1P+N		2				
	INTERVENTO				Curva"C"		Tipo "AC"				
	POTERE INTERRUZIONE (kA)										
	Idn (mA)						30				
	.										
PRESE A SPINA	TIPO							Interbloccata	Interbloccata	Interbloccata	Interbloccata
	Un (V)							200-250	200-250	200-250	200-250
	In (A)							16	16	16	16
	N.POLI							2P+T	2P+T	2P+T	2P+T
	CONFIGURAZIONE							6h	6h	6h	6h
	CODICE SCAME							405.1683	405.1683	405.1683	405.1683
	.										
MORSETTI	N°xSEZ. (mmq)	16	2x16								
COLLEGAMENTI	L1, L2, L3, N, PE	PE	L,N	L,N	L,N	L1,N	L,N	L,N,PE	L,N,PE	L,N,PE	L,N,PE
	SEZ. (mmq)	4	4	2,5	4	2,5	4	2,5	2,5	2,5	2,5
COMPONENTI VARI				Scheda elettr.con int. crepuscolare n°3 lampade LED		Lampada BA9s 3W					

REV.	MODIFICA	DATA	FIRMA		
				DATA	10/10/2018
				DISEG.	F.Verzeroli
				VISTO	Gozzini
				APPR.	Gozzini

SCAME
PARRE - (Bergamo)

A termine di legge ci riserviamo la proprieta' di questo disegno con divieto di riproduzione e di renderlo comunque noto a terzi o a ditte concorrenti

MP50000

657.8934-054

FOGLIO 1 DI 1
SEGUE