TABELLA RIASSUNTIVA DEL QUADRO
Mbox-3

TENSIONE NOMINALE (V)
Vn = 400

CORRENTE NOMINALE (A)
In = 45

FREQUENZA NOMINALE (Hz)
fn = 50-60

GRADO DI PROTEZIONE MINIMO:
IP65

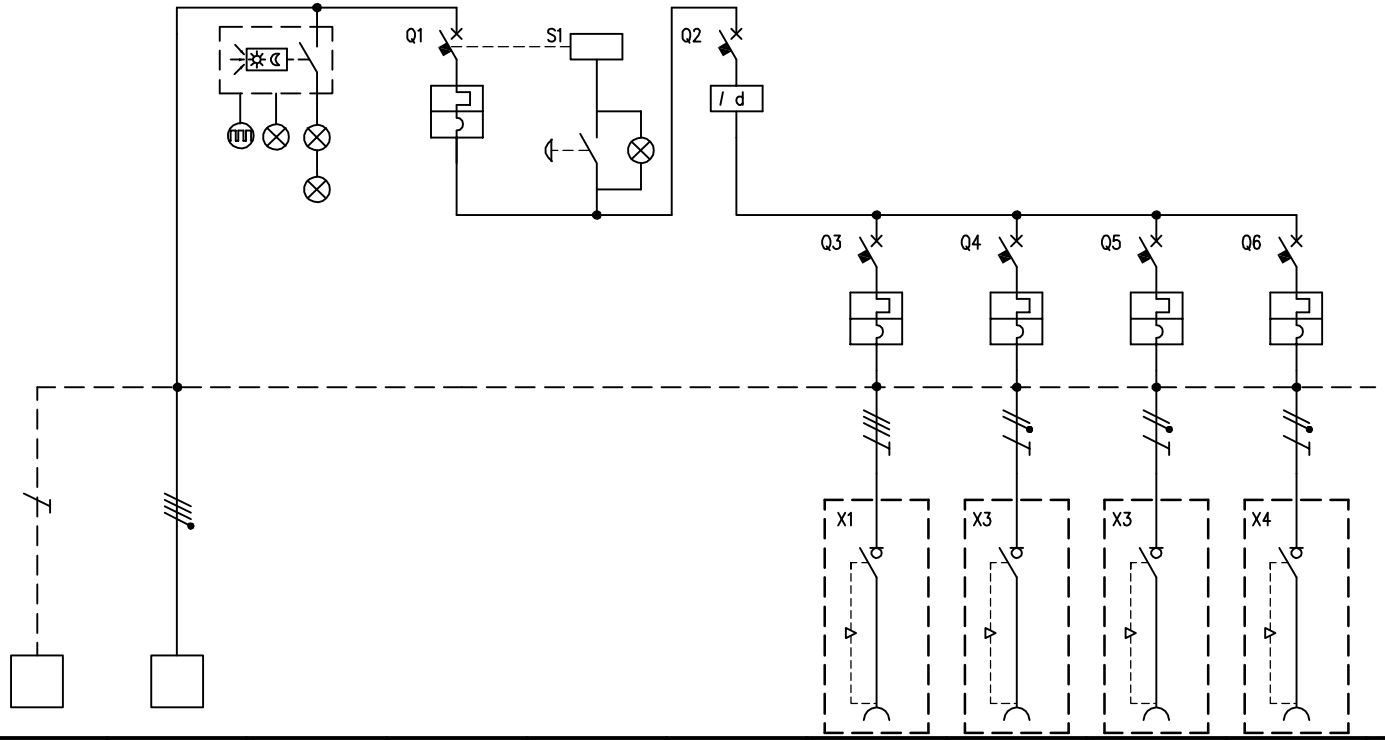

CIRCUITO		1	2	3	4	5	6	7	8	9	10		
DESCRIZIONE COMPONENTI		Terra	Alimentazione Quadro	Illuminazione Quadro		Pulsante di sgancio							
DISPOSITIVI DI COMANDO	TIPO				MT		Diff	MT	MT	MT	MT		
	Un (V)				400		400	400	230	230	230		
	In (A)				32		40	16	16	16	16		
	N°POLI				4		4	3	1	1	1		
	INTERVENTO				Curva"C"		Tipo "AC"	Curva "C"	Curva"C"	Curva"C"	Curva"C"		
	POTERE INTERRUZIONE (kA)												
	Idn (mA)						30						
	.												
PRESE A SPINA	TIPO							Interbloccata	Interbloccata	Interbloccata	Interbloccata		
	Un (V)							380-415	200-250	200-250	200-250		
	In (A)							16	16	16	16		
	N.POLI							3P+T	2P+T	2P+T	2P+T		
	CONFIGURAZIONE							6h	6h	6h	6h		
	CODICE SCAME							405.1686	405.1683	405.1683	405.1683		
	.												
MORSETTI	N°xSEZ. (mmq)	16	4x16										
COLLEGAMENTI	L1, L2, L3, N, PE	PE	L1,L2,L3,N	L1,N	L1,L2,L3,N	L1,N	L1,L2,L3,N	L1,L2,L3,PE	L1,N,PE	L2,N,PE	L3,N,PE		
	SEZ. (mmq)	10	10	2,5	10	2,5	10	2,5	2,5	2,5	2,5		
COMPONENTI VARI				Scheda elettr.con Interr.crepuscolare N°3 lampade LED		Lampada BA9s 3W							

REV.	MODIFICA	DATA	FIRMA		
				DATA	01/04/2019
				DISEG.	F.Verzeroli
				VISTO	Gozzini
				APPR.	Gozzini

SCAME
PARRE - (Bergamo)

A termine di legge ci riserviamo la proprieta' di questo disegno con divieto di riproduzione e di renderlo comunque noto a terzi o a ditte concorrenti

MP50000

657.8934-109

FOGLIO 1 DI 1
SEGUE