TABELLA RIASSUNTIVA DEL QUADRO
Mbox-3

TENSIONE NOMINALE (V)
Vn = 400

CORRENTE NOMINALE (A)
In = 45

FREQUENZA NOMINALE (Hz)
fn = 50-60

GRADO DI PROTEZIONE MINIMO:
IP65

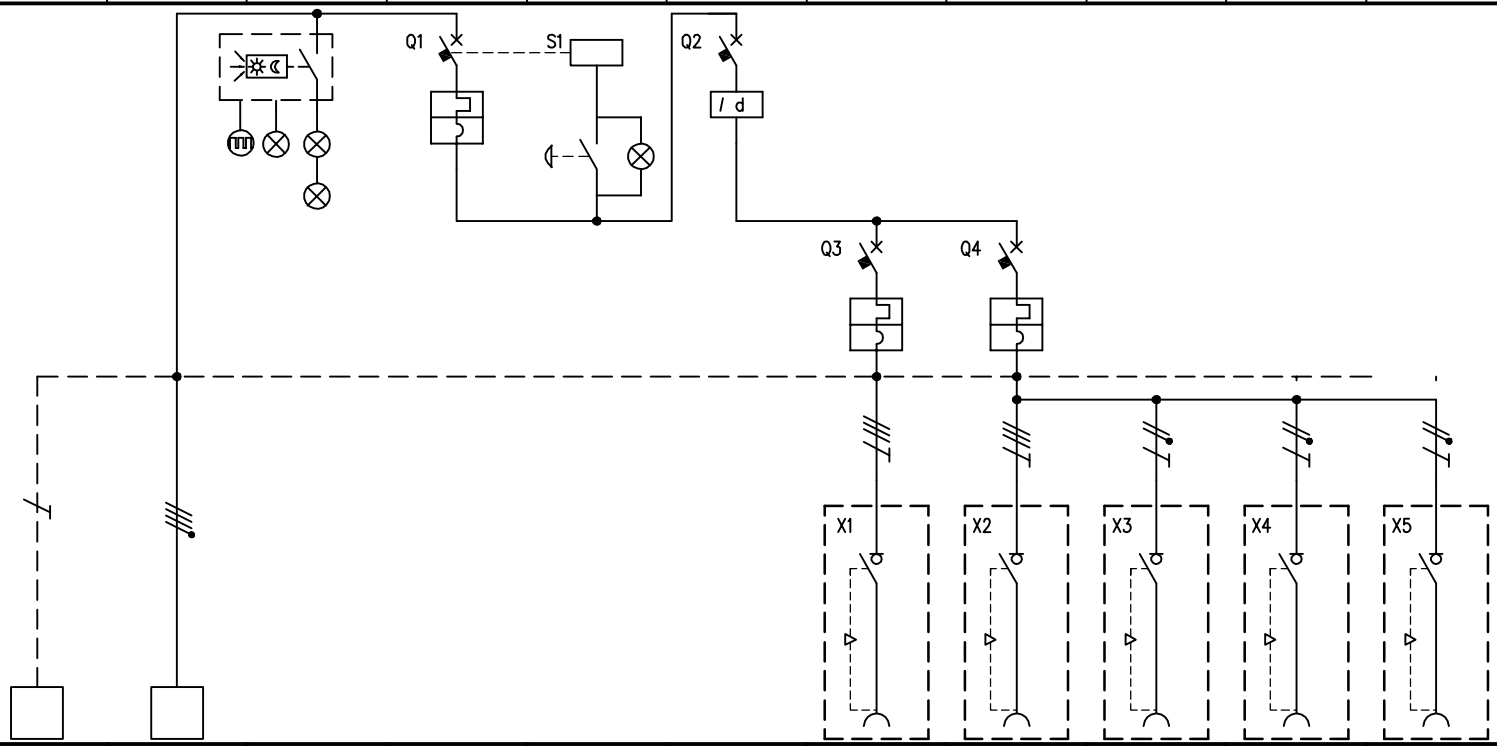

CIRCUITO		1	2	3	4	5	6	7	8	9	10	11
DESCRIZIONE COMPONENTI		Terra	Alimentazione Quadro	Illuminazione quadro		Pulsante di sgancio						
DISPOSITIVI DI COMANDO	TIPO				MT		Diff	MT	MT			
	Un (V)				400		400	400	400			
	In (A)				63		63	32	16			
	N°POLI				4		4	3	3			
	INTERVENTO				Curva "C"		Tipo "AC"	Curva "C"	Curva "C"			
	POTERE INTERRUZIONE (kA)											
	Idn (mA)						30					
	.											
PRESE A SPINA	TIPO							Interbloccata	Interbloccata	Interbloccata	Interbloccata	Interbloccata
	Un (V)							380-415	380-415	200-250	200-250	200-250
	In (A)							32	16	16	16	16
	N.POLI							3P+T	3P+T	2P+T	2P+T	2P+T
	CONFIGURAZIONE							6h	6h	6h	6h	6h
	CODICE SCAME							405.3286	405.1686	405.1683	405.1683	405.1683
	.											
MORSETTI	N°xSEZ. (mmq)	35	4x35									
COLLEGAMENTI	L1, L2, L3, N, PE	PE	L1,L2,L3,N	L1,N	L1,L2,L3,N	L1,N	L1,L2,L3,N	L1,L2,L3,PE	L1,L2,L3,PE	L1,N,PE	L2,N,PE	L3,N,PE
	SEZ. (mmq)	16	16	2,5	16	2,5	16	4	2,5	2,5	2,5	2,5
COMPONENTI VARI				Scheda elettr.con int. crepuscolare n°3 lampade LED		Lampada BA9s 3W						

REV.	MODIFICA	DATA	FIRMA		
				DATA	28/06/2018
				DISEG.	F.Verzeroli
				VISTO	Gozzini
				APPR.	Gozzini

SCAME
PARRE - (Bergamo)

A termine di legge ci riserviamo la proprieta' di questo disegno con divieto di riproduzione e di renderlo comunque noto a terzi o a ditte concorrenti

MP50000

657.8935-013

FOGLIO 1 DI 1
SEGUE