TABELLA RIASSUNTIVA DEL QUADRO
Mbox-5

TENSIONE NOMINALE (V)
Vn = 400

CORRENTE NOMINALE (A)
In = 52

FREQUENZA NOMINALE (Hz)
fn = 50-60

GRADO DI PROTEZIONE MINIMO:
IP65

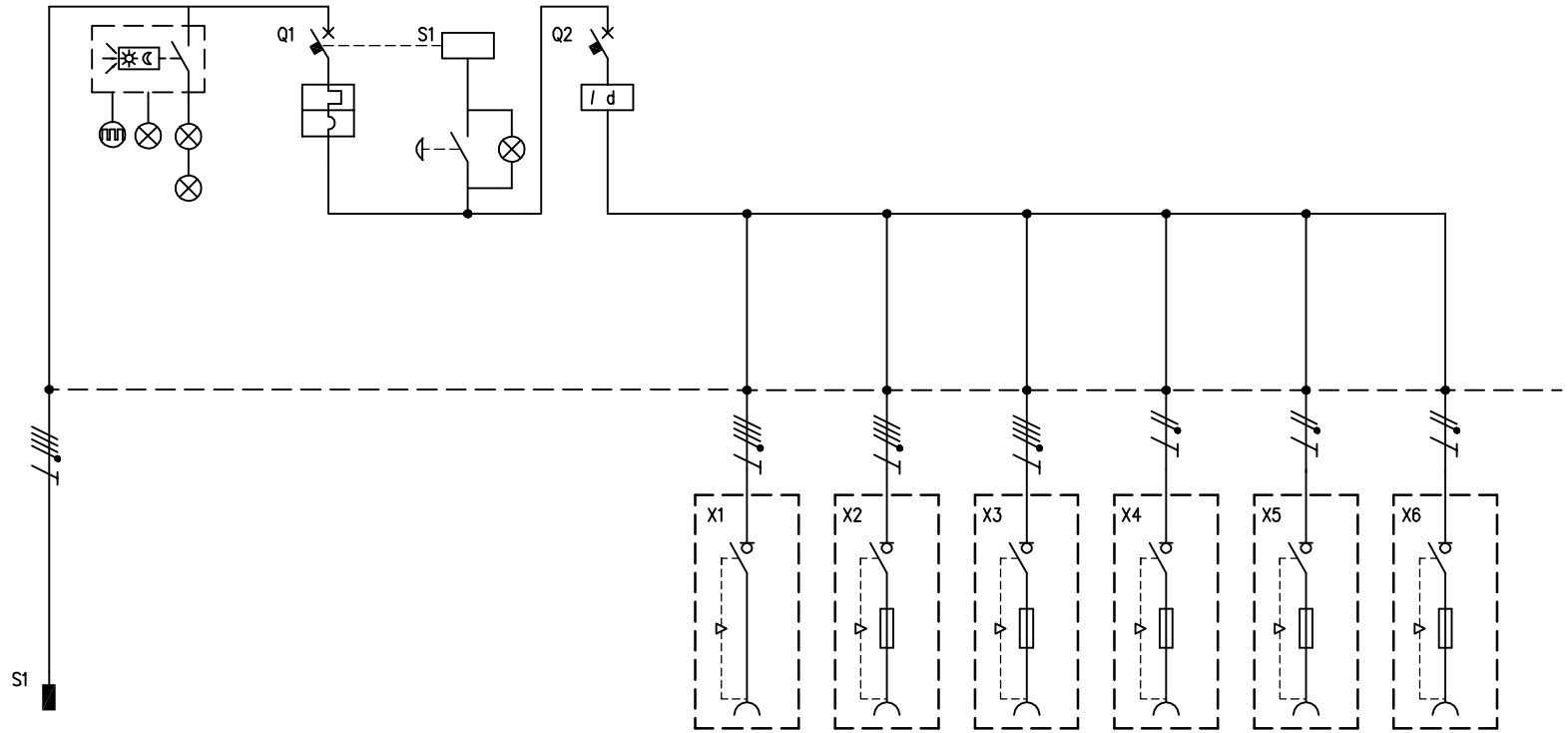

	CIRCUITO	1	2	3	4	5	6	7	8	9	10	11
DESCRIZIONE COMPONENTI		Alimentazione Quadro	Illuminazione Quadro		Pulsante di sgancio							
DISPOSITIVI DI COMANDO	TIPO			MT		Diff						
	Un (V)			400		400						
	In (A)			63		63						
	N°POLI			3P+N		4						
	INTERVENTO			Curva "C"		Tipo "AC"						
	POTERE INTERRUZIONE (kA)											
	Idn (mA)					30						
	.											
PRESE A SPINA	TIPO	Spina fissa					Interbloccata	Interbloccata	Interbloccata	Interbloccata	Interbloccata	Interbloccata
	Un (V)	346 – 415					346 – 415	346 – 415	346 – 415	200 – 250	200 – 250	200 – 250
	In (A)	63					63	32	32	32	16	16
	N.POLI	3P+N+T					3P+N+T	3P+N+T	3P+N+T	2P+T	2P+T	2P+T
	CONFIGURAZIONE	6h					6h	6h	6h	6h	6h	6h
	CODICE SCAME	654.906397					561.6387	563.3287	563.3287	563.3283	406.1683	406.1683
	.											
MORSETTI	N°xSEZ. (mmq)											
COLLEGAMENTI	L1, L2, L3, N, PE	L1,L2,L3,N	L1,N	L1,L2,L3,N	L1,N	L1,L2,L3,N	L1,L2,L3,N,PE	L1,L2,L3,N,PE	L1,L2,L3,N,PE	L1,N,PE	L2,N,PE	L3,N,PE
	SEZ. (mmq)	16	2,5	16	2,5	16	10	4	4	4	2,5	2,5
COMPONENTI VARI			Scheda elettr.con interr.crepuscolare n°3 lampade LED		Lampada BA9s 3W			Fusibili 10,3x38 Gg	Fusibili 10,3x38 Gg	Fusibili 10,3x38 Gg	Fusibili 10,3x38 Gg	Fusibili 10,3x38 Gg

REV.	MODIFICA	DATA	FIRMA		
				DATA	26/04/2017
				DISEG.	F.Verzeroli
				VISTO	G.Gozzini
				APPR.	G.Gozzini

SCAME
PARRE - (Bergamo)

A termine di legge ci riserviamo la proprieta' di questo disegno con divieto di riproduzione e di renderlo comunque noto a terzi o a ditte concorrenti

MP50000

658.6856-064

FOGLIO 1 DI 1
SEGUE