TABELLA RIASSUNTIVA DEL QUADRO

Mbox-5

TENSIONE NOMINALE (V)
Vn = 400

CORRENTE NOMINALE (A)
In = 73

FREQUENZA NOMINALE (Hz)
fn = 50-60

GRADO DI PROTEZIONE MINIMO:
IP65

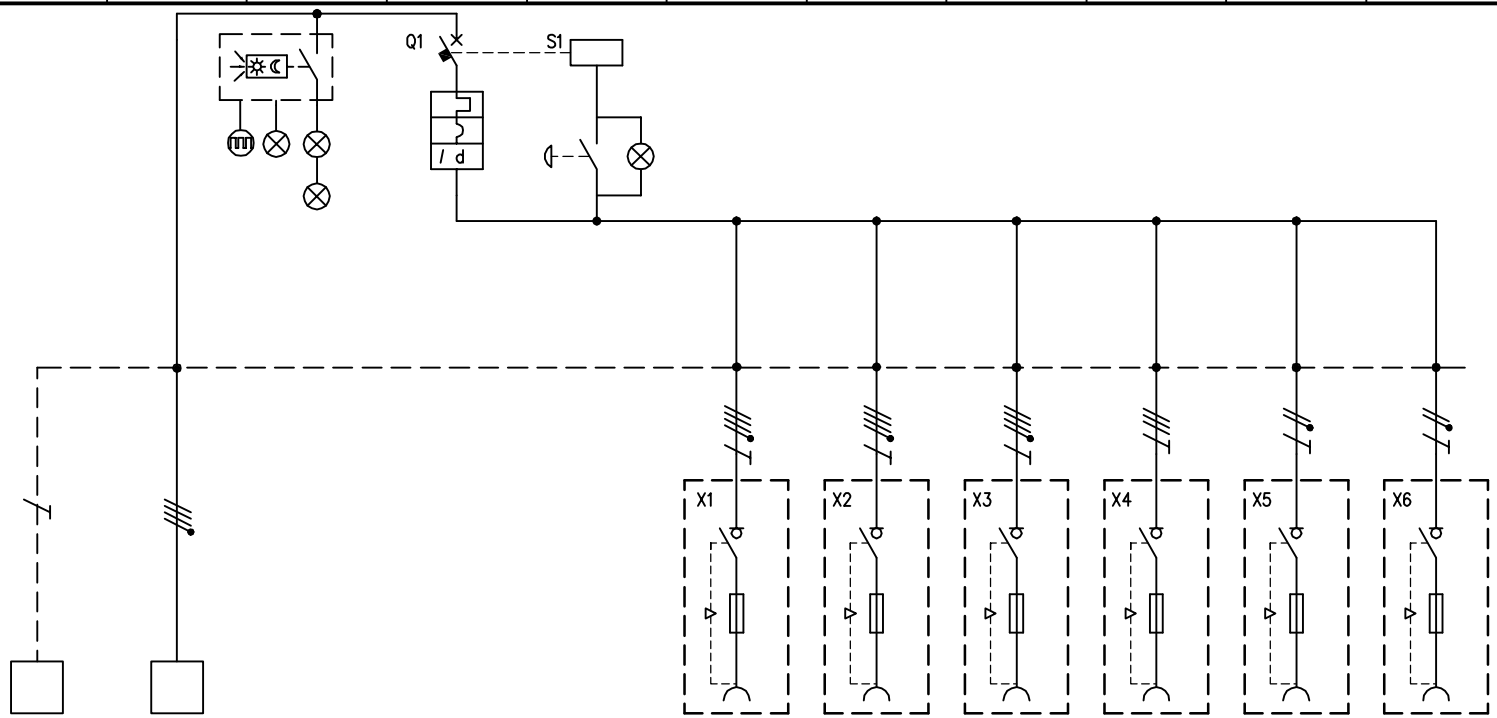

CIRCUITO		1	2	3	4	5	6	7	8	9	10	11
DESCRIZIONE COMPONENTI		Terra	Alimentazione Quadro	Illuminazione quadro		Pulsante di sgancio						
DISPOSITIVI DI COMANDO	TIPO				MT-Diff							
	Un (V)				400							
	In (A)				100							
	N°POLI				4							
	INTERVENTO				"C + AC"							
	POTERE INTERRUZIONE (kA)											
	Idn (mA)				30							
	.											
PRESE A SPINA	TIPO						Interbloccata	Interbloccata	Interbloccata	Interbloccata	Interbloccata	Interbloccata
	Un (V)						346-415	346-415	346-415	380-415	200-250	200-250
	In (A)						63	32	16	16	16	16
	N.POLI						3P+N+T	3P+N+T	3P+N+T	3P+T	2P+T	2P+T
	CONFIGURAZIONE						6h	6h	6h	6h	6h	6h
	CODICE SCAME						563.6387	563.3287	563.1687	406.1686	406.1683	406.1683
	.											
MORSETTI	N°xSEZ. (mmq)	35	4x35									
COLLEGAMENTI	L1, L2, L3, N, PE	PE	L1,L2,L3,N	L1,N	L1,L2,L3,N	L1,N	L1,L2,L3,N,PE	L1,L2,L3,N,PE	L1,L2,L3N,,PE	L1,L2,L3,PE	L1,N,PE	L2,N,PE
	SEZ. (mmq)	25	25	2,5	25	2,5	10	4	2,5	2,5	2,5	2,5
COMPONENTI VARI				Scheda elettr.con int. crepuscolare n°3 lampade LED		Lampada BA9s 3W	Fusibili Neozed D02	Fusibili 10,3x38 Gg	Fusibili 10,3x38 Gg	Fusibili 10,3x38 Gg	Fusibili 10,3x38 Gg	Fusibili 10,3x38 Gg

REV.	MODIFICA	DATA	FIRMA		
				DATA	03/07/2008
				DISEG.	F.Verzeroli
				VISTO	Gozzini
				APPR.	Gozzini

SCAME
PARRE - (Bergamo)

A termine di legge ci riserviamo la proprieta' di questo disegno con divieto di riproduzione e di renderlo comunque noto a terzi o a ditte concorrenti

MP50000

658.6956-138

FOGLIO 1 DI 1
SEGUE