TABELLA RIASSUNTIVA DEL QUADRO

Mbox-5

TENSIONE NOMINALE (V)
Vn = 400

CORRENTE NOMINALE (A)
In = 73

FREQUENZA NOMINALE (Hz)
fn = 50-60

GRADO DI PROTEZIONE MINIMO:
IP65

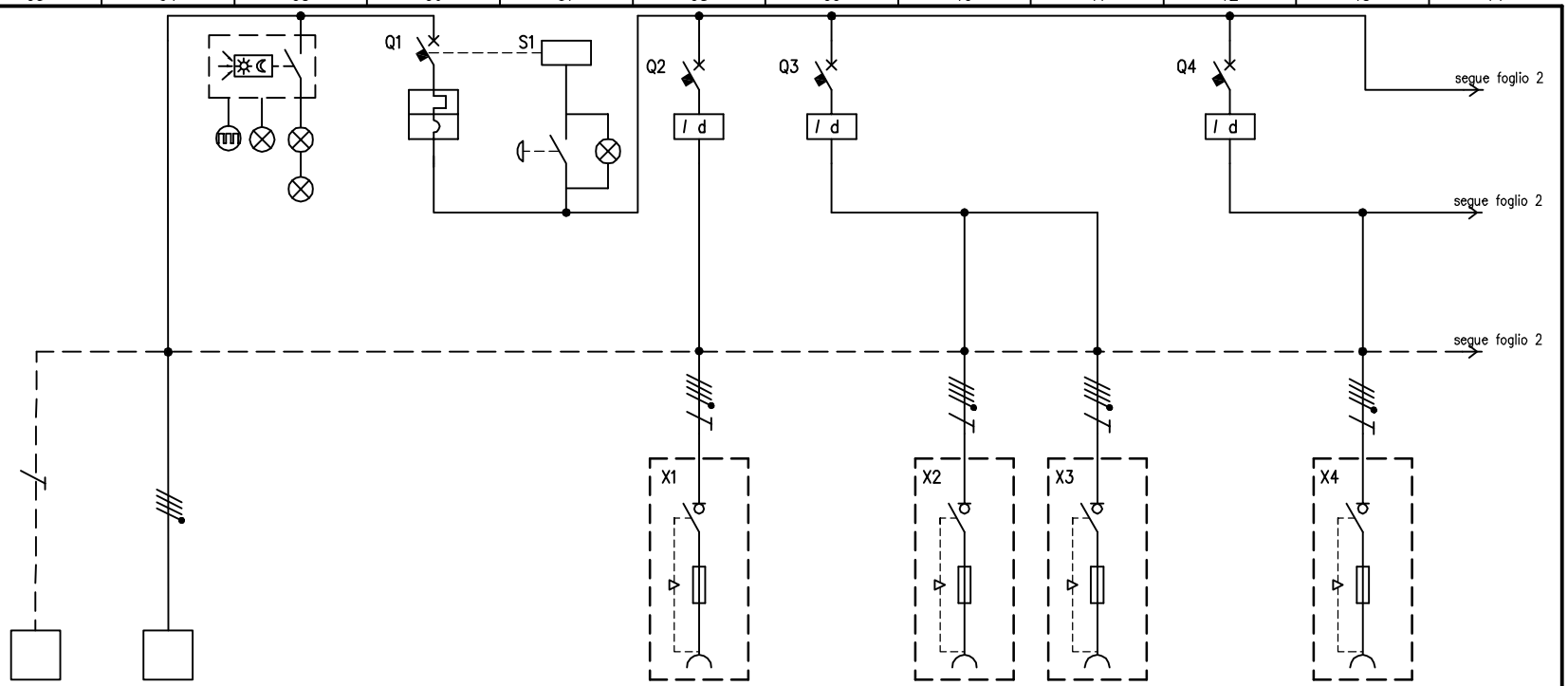

CIRCUITO		1	2	3	4	5	6	7	8	9	10	11
DESCRIZIONE COMPONENTI		Terra	Alimentazione Quadro	Illuminazione quadro		Pulsante di sgancio						
DISPOSITIVI DI COMANDO	TIPO				MT		Diff	Diff			Diff	
	Un (V)				400		400	400			400	
	In (A)				100		63	63			63	
	N°POLI				4		4	4			4	
	INTERVENTO				Curva "C"		Tipo "AC"	Tipo "AC"			Tipo "AC"	
	POTERE INTERRUZIONE (kA)											
	Idn (mA)						30	30			30	
	.											
PRESE A SPINA	TIPO						Interbloccata		Interbloccata	Interbloccata		Interbloccata
	Un (V)						346-415		346-415	346-415		346-415
	In (A)						63		32	32		32
	N.POLI						3P+N+T		3P+N+T	3P+N+T		3P+N+T
	CONFIGURAZIONE						6h		6h	6h		6h
	CODICE SCAME						563.6387		563.3287	563.3287		406.3287
	.											
MORSETTI	N°xSEZ. (mmq)	35	4x35									
COLLEGAMENTI	L1, L2, L3, N, PE	PE	L1,L2,L3,N	L1,N	L1,L2,L3,N	L1,N	L1,L2,L3,N,PE	L1,L2,L3,N	L1,L2,L3,N,PE	L1,L2,L3,N,PE	L1,L2,L3,N	L1,L2,L3,N,PE
	SEZ. (mmq)	25	25	2,5	25	Lampada	10	10	4	4	10	4
COMPONENTI VARI				Scheda elettr.con int. crepuscolare n°3 lampade LED		BA9s 3W	Fusibili Neozed D02		Fusibili 10,3x38 Gg	Fusibili 10,3x38 Gg		Fusibili 10,3x38 Gg

REV.	MODIFICA	DATA	FIRMA		
				DATA	14/02/2017
				DISEG.	T.Chigioni
				VISTO	G.Gozzini
				APPR.	G.Gozzini

SCAME
PARRE - (Bergamo)

A termine di legge ci riserviamo la proprieta' di questo disegno con divieto di riproduzione e di renderlo comunque noto a terzi o a ditte concorrenti

MP50000

658.6959-1096

FOGLIO 1 DI 2
SEGUE 2

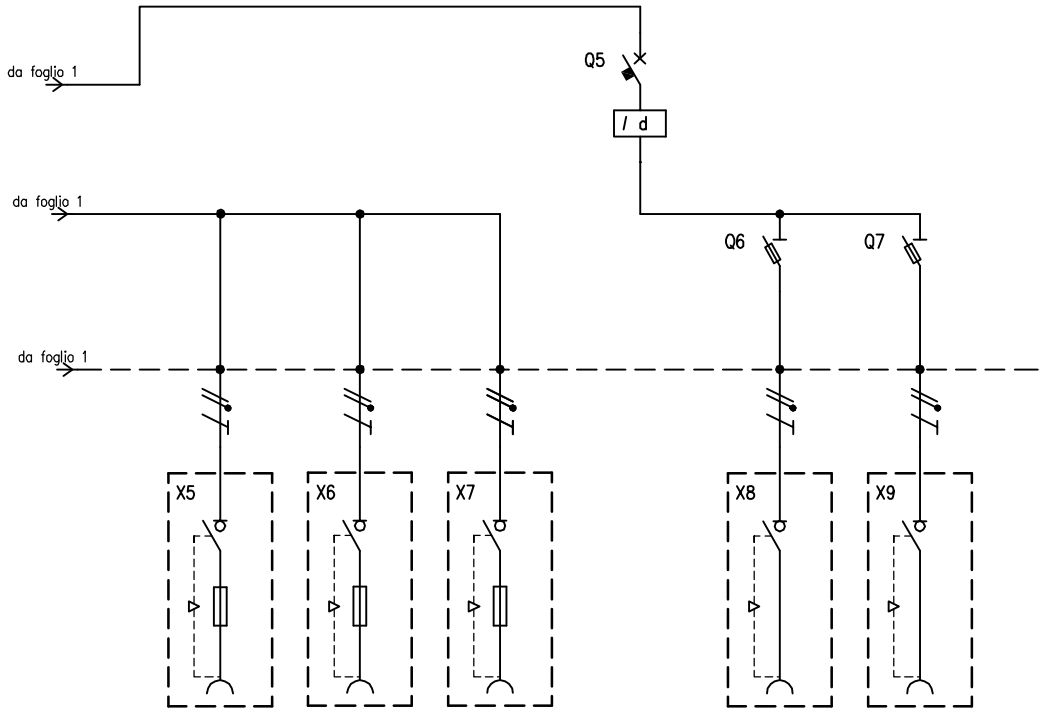

CIRCUITO		12	13	14	15	16	17
DESCRIZIONE COMPONENTI							
DISPOSITIVI DI COMANDO	TIPO				Diff	Sez.	Sez.
	Un (V)				400	230	230
	In (A)				40	16	16
	N°POLI				2	1	1
	INTERVENTO				Tipo "AC"		
	POTERE INTERRUZIONE (kA)						
	Idn (mA)				30		
	.						
PRESE A SPINA	TIPO	Interbloccata	Interbloccata	Interbloccata		Pluristandard	Pluristandard
	Un (V)	200–250	200–250	200–250		200–250	200–250
	In (A)	16	16	16		16	16
	N.POLI	2P+T	2P+T	2P+T		2P+T	2P+T
	CONFIGURAZIONE	6h	6h	6h		6h	6h
	CODICE SCAME	406.1683	406.1683	406.1683		409.0405	409.0405
	.						
MORSETTI	N°xSEZ. (mmq)						
COLLEGAMENTI	L1, L2, L3, N, PE	L1,N,PE	L2,N,PE	L3,N,PE	L1,N	L1,N,PE	L1,N,PE
	SEZ. (mmq)	2,5	2,5	2,5	4	2,5	2,5
COMPONENTI VARI		Fusibili 10,3x38 Gg	Fusibili 10,3x38 Gg	Fusibili 10,3x38 Gg		Fusibili 10,3x38 Gg	Fusibili 10,3x38 Gg

REV.	MODIFICA	DATA	FIRMA		
				DATA	14/02/2017
				DISEG.	T.Chigioni
				VISTO	G.Gozzini
				APPR.	G.Gozzini

SCAME
PARRE - (Bergamo)

A termine di legge ci riserviamo la proprieta' di questo disegno con divieto di riproduzione e di renderlo comunque noto a terzi o a ditte concorrenti

MP50000

658.6959–1096

FOGLIO 2 DI 2
SEGUE