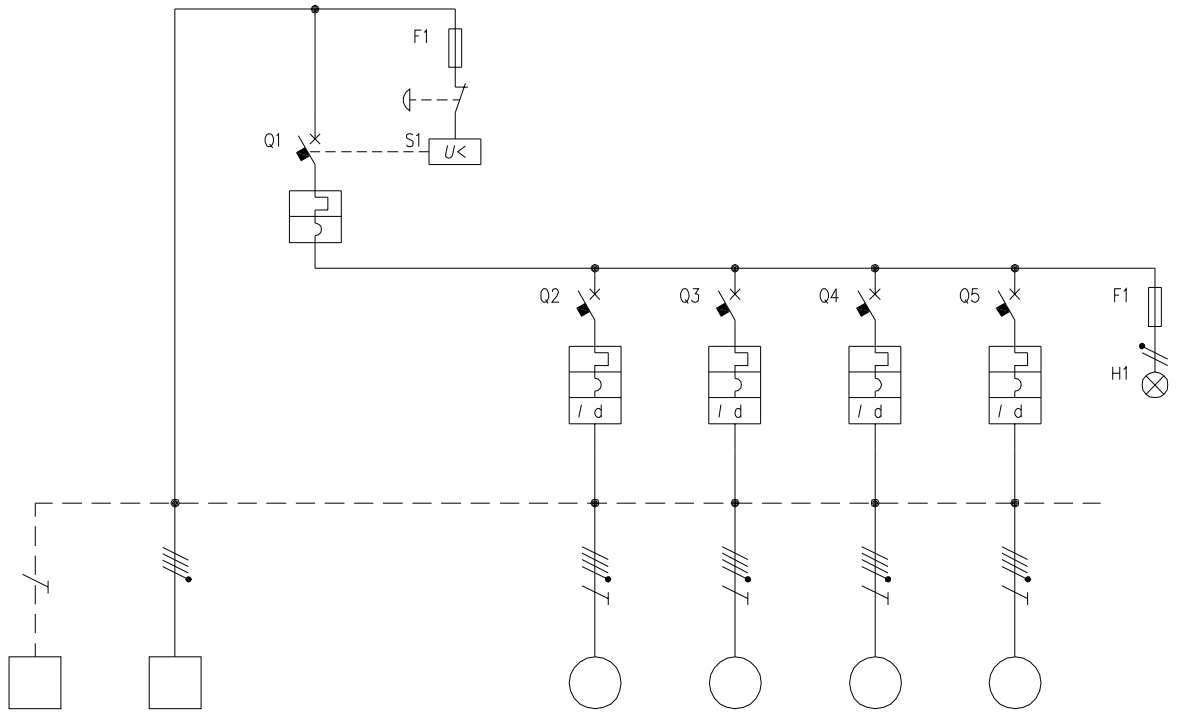

CIRCUITO		1	2	3	4	5	6	7	8	9			
DESCRIZIONE COMPONENTI		Terra	Alimentazione Quadro		Pulsante di sgancio					Lampada Segnalazione			
DISPOSITIVI DI COMANDO	TIPO			MT		MT-Diff	MT-Diff	MT-Diff	MT-Diff				
	Un (V)			400		400	400	400	400				
	In (A)			250		160	160	50	20				
	N°POLI			3P+N		4	4	4	4				
	INTERVENTO							"C + AC"	"C + AC"				
	POTERE INTERRUZIONE (kA)												
	Idn (mA)					Reg.	Reg.	300	300				
	.												
PRESE A SPINA	TIPO												
	Un (V)												
	In (A)												
	N.POLI												
	CONFIGURAZIONE												
	CODICE SCAME												
	.												
MORSETTI	N°xSEZ. (mmq)	120	3x(1x150)			3x95+50	3x(1x95)+2(1x50)	5x25	5x10				
COLLEGAMENTI	L1, L2, L3, N, PE	PE	L1,L2,L3,N	L1,L2,L3,N	L1,N	L1,L2,L3,N	L1,L2,L3,N	L1,L2,L3,N,PE	L1,L2,L3,N,PE	L1,N			
	SEZ. (mmq)	120	150	150	2,5	50	50	16	4				
COMPONENTI VARI					Fusibile 9x35 2A					Fusibile 9x35 2A			

REV.	MODIFICA	DATA	FIRMA		
				DATA	30/11/2005
				DISEG.	F.Vezreroli
				VISTO	Gozzini
				APPR.	Gozzini

SCAME
PARRE - (Bergamo)

A termine di legge ci riserviamo la proprieta' di questo disegno con divieto di riproduzione e di renderlo comunque noto a terzi o a ditte concorrenti

MP35371

661.0250-061

FOGLIO 1 DI 1
SEGUE