TABELLA RIASSUNTIVA DEL QUADRO

MEGA

TENSIONE NOMINALE (V)
Vn = 400

CORRENTE NOMINALE (A)
In = 160

FREQUENZA NOMINALE (Hz)
fn = 50-60

POTERE D' INTERRUZIONE (kA)
Icu = 10 Icw (1s) =

GRADO DI PROTEZIONE MINIMO:
IP55

NORMA DI RIFERIMENTO
EN 60 439-4 (ASC)

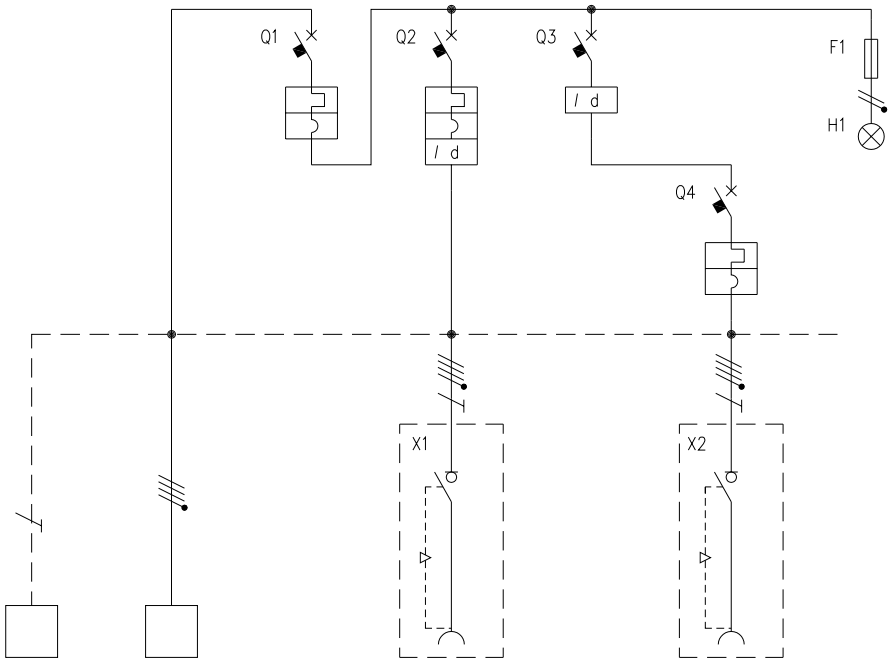

	CIRCUITO	1	2	3	4	5	6	7
	DESCRIZIONE COMPONENTI	Terra	Alimentazione Quadro					Lampada Segnalazione
DISPOSITIVI DI COMANDO	TIPO			MT	MT-Diff	Diff	MT	
	Un (V)			400	400	400	400	
	In (A)			160	125	63	63	
	N°POLI			3P+N	4	4	3	
	INTERVENTO				TMD	Tipo "AC"	Curva "C"	
	POTERE INTERRUZIONE (kA)							
	Idn (mA)				Reg	30		
	.							
PRESE A SPINA	TIPO				Interbloccata		Interbloccata	
	Un (V)				346 - 415		346 - 415	
	In (A)				125		63	
	N.POLI				3P+N+T		3P+N+T	
	CONFIGURAZIONE				6h		6h	
	CODICE SCAME				503.12587-RM		568.6387	
	.							
MORSETTI	N°xSEZ. (mmq)	50	3x95+50					
COLLEGAMENTI	L1, L2, L3, N, PE	PE	L1,L2,L3,N	L1,L2,L3,N	L1,L2,L3,N,PE	L1,L2,L3,N	L1,L2,L3,N,PE	L1,N
	SEZ. (mmq)	50	70	70	35	16	16	2,5
COMPONENTI VARI								Fusibele 9x35 2A

REV.	MODIFICA	DATA	FIRMA		
				DATA	11/03/2013
				DISEG.	F.Verzeroli
				VISTO	Gozzini
				APPR.	Gozzini

SCAME
PARRE - (Bergamo)

A termine di legge ci riserviamo la proprieta' di questo disegno con divieto di riproduzione e di renderlo comunque noto a terzi o a ditte concorrenti

MP50000

661.5160-053

FOGLIO 1 DI 1

SEGUE