TABELLA RIASSUNTIVA DEL QUADRO

Domino

TENSIONE NOMINALE (V)
Vn = 400

CORRENTE NOMINALE (A)
In = 32

FREQUENZA NOMINALE (Hz)
fn = 50–60

GRADO DI PROTEZIONE MINIMO:
IP66

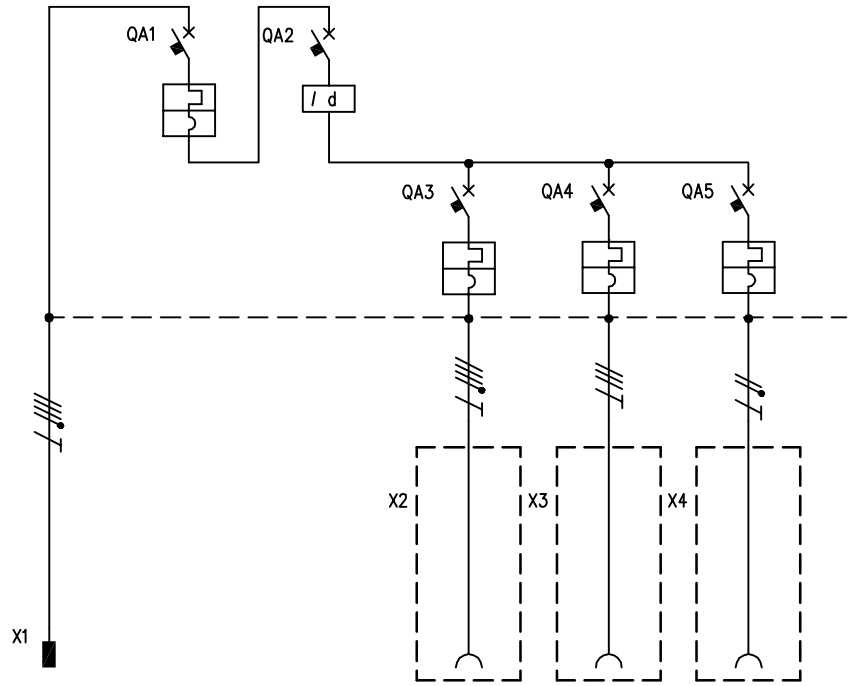

	CIRCUITO	1	2	3	4	5	6
	DESCRIZIONE COMPONENTI	Alimentazione Quadro					
DISPOSITIVI DI COMANDO	TIPO		MT	Diff	MT	MT	MT
	Un (V)		400	400	400	400	230
	In (A)		32	40	16	16	16
	N°POLI		4	4	4	3	1P+N
	INTERVENTO		Curva "C"	Tipo"AC"	Curva"C"	Curva"C"	Curva"C"
	POTERE INTERRUZZIONE (kA)						
	Idn (mA)			30			
	CAVI SEZ. (mmq)						
PRESE A SPINA	TIPO	Spina Mobile			IEC 309	IEC 309	IEC 309
	Un (V)	346–415			346–415	380–415	200–250
	In (A)	32			16	16	16
	N.POLI	3P+T			3P+N+T	3P+T	2P+T
	CONFIGURAZIONE	6h			6h	6h	6h
	CODICE SCAME	218.3237			418.1667	418.1666	418.1663
	CAVI SEZ. (mmq)						
MORSETTI	N°xSEZ. (mmq)						
COLLEGAMENTI	L1, L2, L3, N, PE	L1,L2,L3,N,PE	L1,L2,L3,N	L1,L2,L3,N	L1,L2,L3,N,PE	L1,L2,L3,PE	L1,N,PE
	SEZ. (mmq)	4	4	4	2,5	2,5	2,5
COMPONENTI VARI		4mt 5x4mmq H07RN–F					

REV.	MODIFICA	DATA	FIRMA		
				DATA	01/12/2016
				DISEG.	T.Chigioni
				VISTO	G.Gozzini
				APPR.	G.Gozzini

SCAME
PARRE - (Bergamo)

A termine di legge ci riserviamo la proprieta' di questo disegno con divieto di riproduzione e di renderlo comunque noto a terzi o a ditte concorrenti

MP50000

670.3536–438

FOGLIO 1 DI 1
SEGUE