TABELLA RIASSUNTIVA DEL QUADRO
Domino

TENSIONE NOMINALE (V)
Vn = 400

CORRENTE NOMINALE (A)
In = 16

FREQUENZA NOMINALE (Hz)
fn = 50-60

GRADO DI PROTEZIONE MINIMO:
IP66

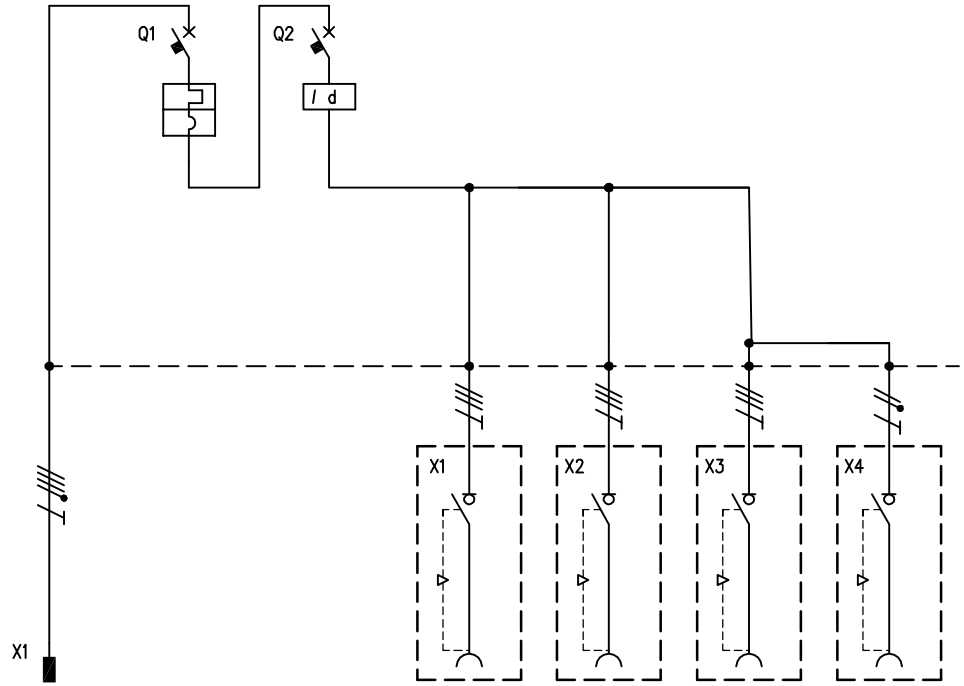

CIRCUITO		1	2	3	4	5	6	7
DESCRIZIONE COMPONENTI		Alimentazione Quadro						
DISPOSITIVI DI COMANDO	TIPO		MT	Diff				
	Un (V)		400	400				
	In (A)		16	25				
	N°POLI		4	4				
	INTERVENTO		Curva "C"	Tipo"AC"				
	POTERE INTERRUZIONE (kA)							
	Idn (mA)			30				
	.							
PRESE A SPINA	TIPO	Spina volante			Interbloccata	Interbloccata	Interbloccata	Interbloccata
	Un (V)	346-415			380 - 415	380 - 415	380 - 415	200 - 250
	In (A)	16			16	16	16	16
	N.POLI	3P+N+T			3P+T	3P+T	3P+T	2P+T
	CONFIGURAZIONE	6h			6h	6h	6h	6h
	CODICE SCAME	218.1637			405.1686	405.1686	405.1686	405.1683
	.							
MORSETTI	N°xSEZ. (mmq)							
COLLEGAMENTI	L1, L2, L3, N, PE	L1,L2,L3,N,PE	L1,L2,L3,N	L1,L2,L3,N	L1,L2,L3,PE	L1,L2,L3,PE	L1,L2,L3,PE	L1,N,PE
	SEZ. (mmq)	2,5	4	4	2,5	2,5	2,5	2,5
COMPONENTI VARI		Cavo H07RN-F 5x2,5mmq 4mt						

REV.	MODIFICA	DATA	FIRMA		
				DATA	08/02/2017
				DISEG.	T.Chigioni
				VISTO	F.Verzeroli
				APPR.	F.Verzeroli

SCAME
PARRE - (Bergamo)

A termine di legge ci riserviamo la proprieta' di questo disegno con divieto di riproduzione e di renderlo comunque noto a terzi o a ditte concorrenti

MP50000

670.6546-07

FOGLIO 1 DI 1
SEGUE