TABELLA RIASSUNTIVA DEL QUADRO
Domino

TENSIONE NOMINALE (V)
Vn = 400

CORRENTE NOMINALE (A)
In = 32

FREQUENZA NOMINALE (Hz)
fn = 50-60

GRADO DI PROTEZIONE MINIMO:
IP66

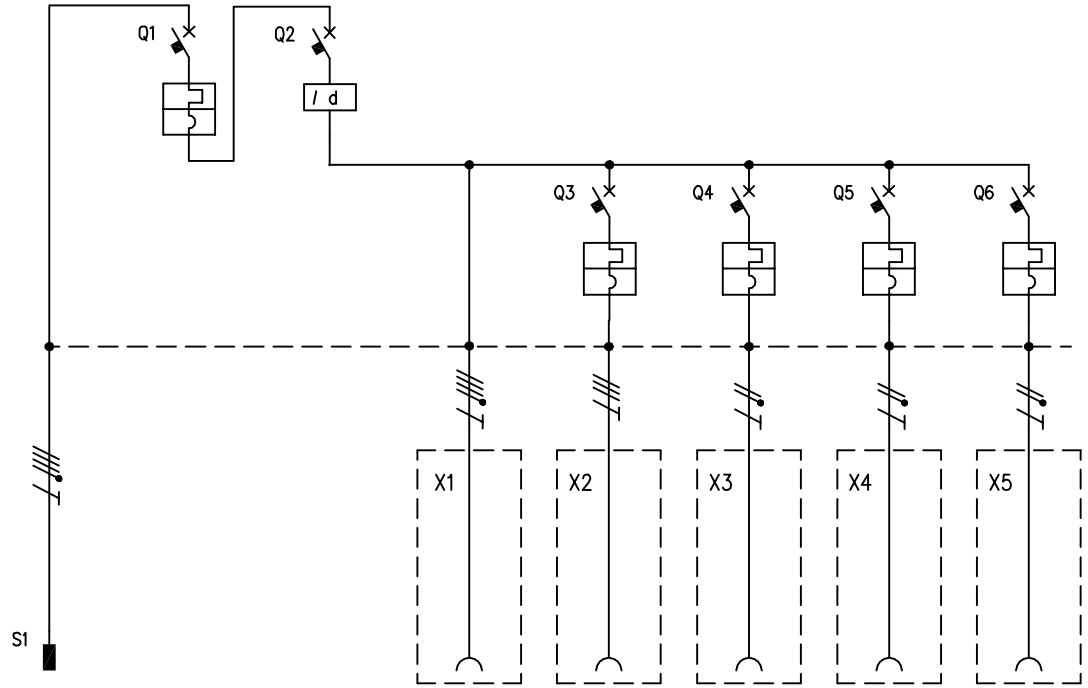

CIRCUITO		1	2	3	4	5	6	7	8
DESCRIZIONE COMPONENTI		Alimentazione Quadro							
DISPOSITIVI DI COMANDO	TIPO		MT	Diff		MT	MT	MT	MT
	Un (V)		400	400		400	230	230	230
	In (A)		32	40		16	16	16	16
	N°POLI		4	4		3	1	1	1
	INTERVENTO		Curva "C"	Tipo"AC"		Curva "C"	Curva "C"	Curva "C"	Curva "C"
	POTERE INTERRUZZIONE (kA)								
	Idn (mA)			30					
	CAVI SEZ. (mmq)								
PRESE A SPINA	TIPO	Spina mobile			IEC 309	IEC 309	IEC 309	IEC 309	IEC 309
	Un (V)	346 - 415			346 - 415	380 - 415	200 - 250	200 - 250	200 - 250
	In (A)	32			32	16	16	16	16
	N.POLI	3P+N+T			3P+N+T	3P+T	2P+T	2P+T	2P+T
	CONFIGURAZIONE	6h			6h	6h	6h	6h	6h
	CODICE SCAME	218.3237			418.3267	418.1666	418.1663	418.1663	418.1663
	CAVI SEZ. (mmq)								
MORSETTI	N°xSEZ. (mmq)								
COLLEGAMENTI	L1, L2, L3, N, PE	L1,L2,L3,N,PE	L1,L2,L3,N	L1,L2,L3,N	L1,L2,L3,N,PE	L1,L2,L3,PE	L1,N,PE	L2,N,PE	L3,N,PE
	SEZ. (mmq)	4	4	4	4	2,5	2,5	2,5	2,5
COMPONENTI VARI		4 mt cavo H07RN-F 5x4							

REV.	MODIFICA	DATA	FIRMA		
				DATA	23/02/2017
				DISEG.	C.Romelli
				VISTO	Gozzini
				APPR.	Gozzini

SCAME
PARRE - (Bergamo)

A termine di legge ci riserviamo la proprieta' di questo disegno con divieto di riproduzione e di renderlo comunque noto a terzi o a ditte concorrenti

MP50000

670.6566-538

FOGLIO 1 DI 1
SEGUE