TABELLA RIASSUNTIVA DEL QUADRO
Domino/Omnia

TENSIONE NOMINALE (V)
Vn = 400

CORRENTE NOMINALE (A)
In = 32

FREQUENZA NOMINALE (Hz)
fn = 50-60

GRADO DI PROTEZIONE MINIMO:
IP66

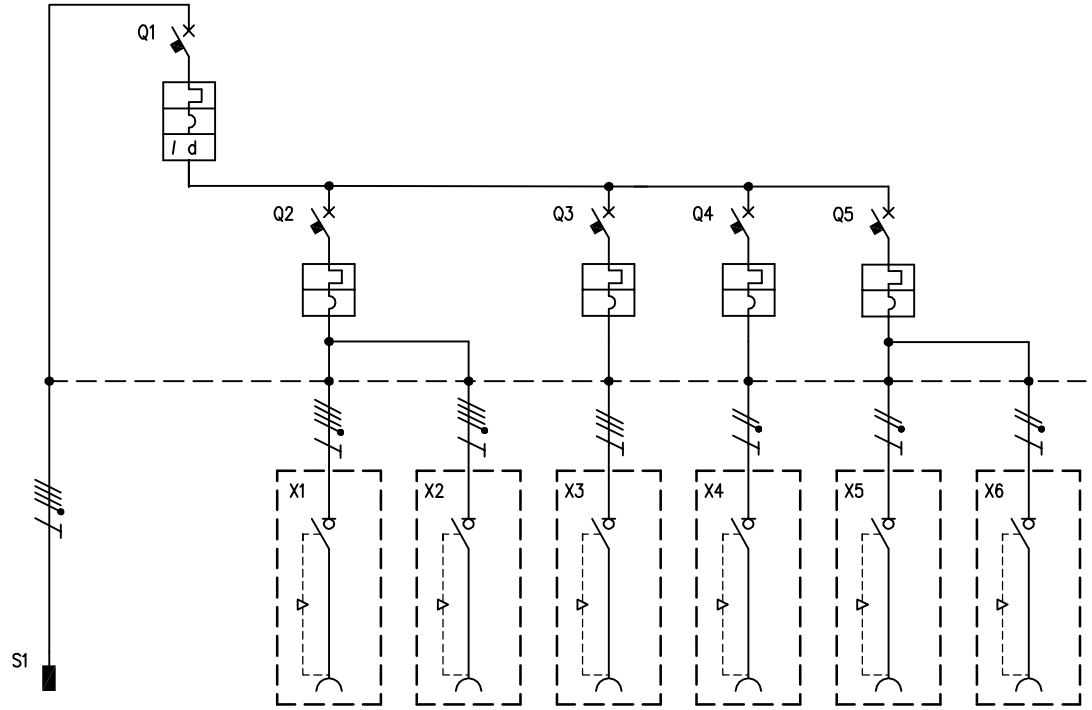

CIRCUITO		1	2	3	4	5	6	7	8
DESCRIZIONE COMPONENTI		Alimentazione Quadro							
DISPOSITIVI DI COMANDO	TIPO		MT/diff.	MT		MT	MT	MT	
	Un (V)		400	400		400	230	230	
	In (A)		32	32		16	16	16	
	N°POLI		4	3		3	1	1	
	INTERVENTO		"C"+"AC"	Curva "C"		Curva "C"	Curva "C"	Curva "C"	
	POTERE INTERRUZIONE (kA)								
	Idn (mA)		30						
	.								
PRESE A SPINA	TIPO	Spina Fissa		Interbloccata	Interbloccata	Interbloccata	Interbloccata	Interbloccata	Interbloccata
	Un (V)	346 - 415		346-415	346-415	380-415	200 - 250	200 - 250	200 - 250
	In (A)	32		16	16	16	16	16	16
	N.POLI	3P+N+T		3P+T	3P+N+T	3P+T	2P+T	2P+T	2P+T
	CONFIGURAZIONE	6h		6h	6h	6h	6h	6h	6h
	CODICE SCAME	247.3297		505.1687	505.1687	505.1686	505.1683	505.1683	505.1683
	.								
MORSETTI	N°xSEZ. (mmq)								
COLLEGAMENTI	L1, L2, L3, N, PE	L1,L2,L3,N,PE	L1,L2,L3,N	L1,L2,L3,N,PE	L1,L2,L3,N,PE	L1,L2,L3,PE	L1,N,PE	L2,N,PE	L2,N,PE
	SEZ. (mmq)	4	4	2,5	2,5	2,5	2,5	2,5	2,5
COMPONENTI VARI									

REV.	MODIFICA	DATA	FIRMA		
				DATA	22/02/2019
				DISEG.	C.Romelli
				VISTO	G.Gozzini
				APPR.	G.Gozzini

SCAME
PARRE - (Bergamo)

A termine di legge ci riserviamo la proprieta' di questo disegno con divieto di riproduzione e di renderlo comunque noto a terzi o a ditte concorrenti

MP50000

670.9566-459

FOGLIO 1 DI 1
SEGUE